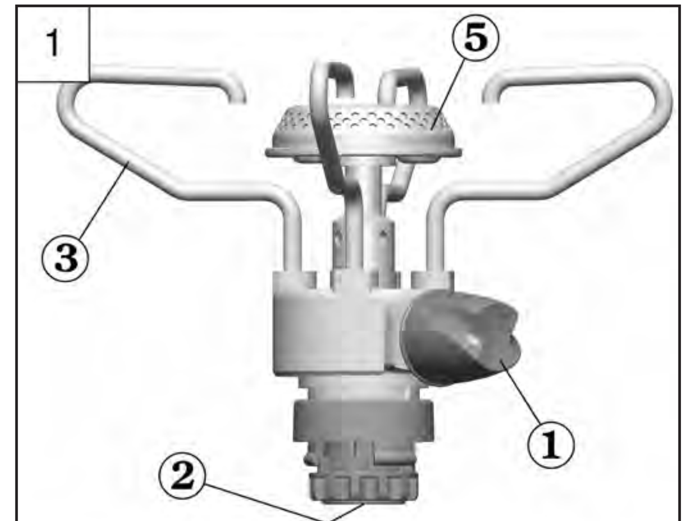

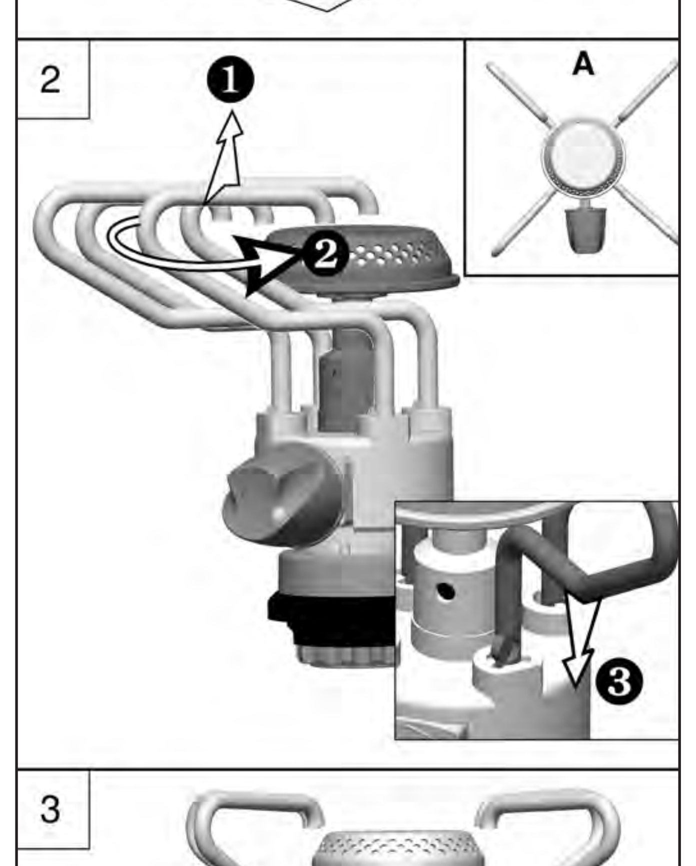

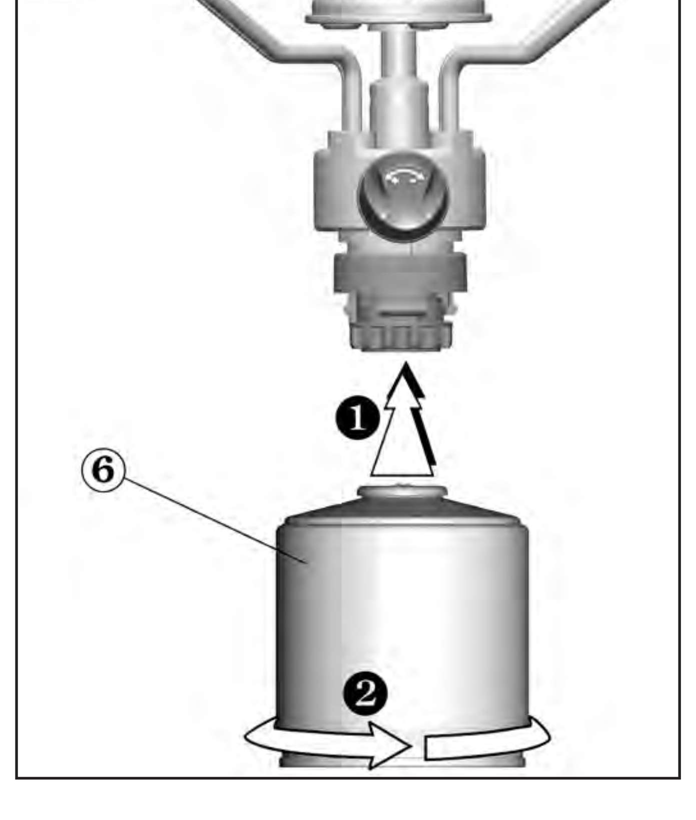

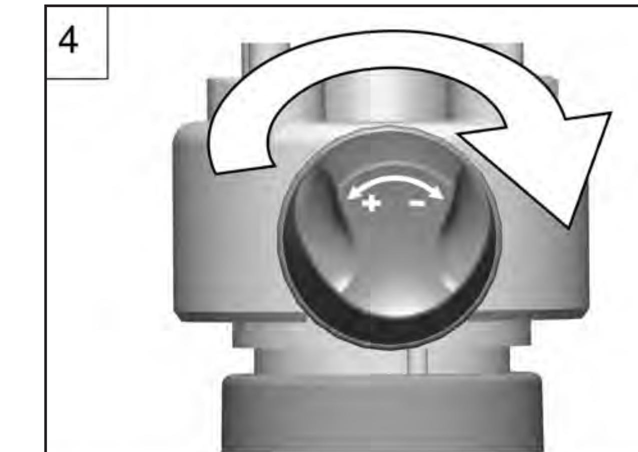

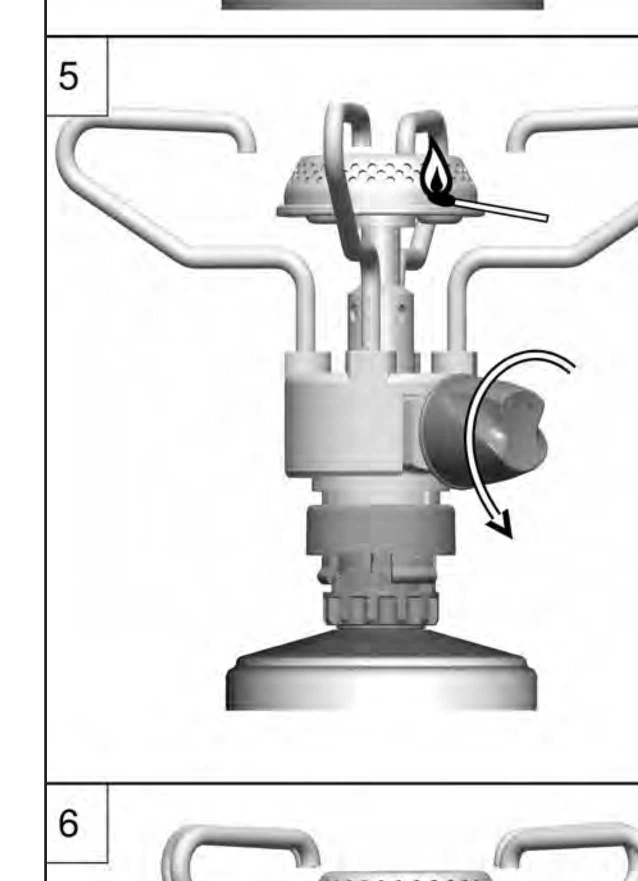

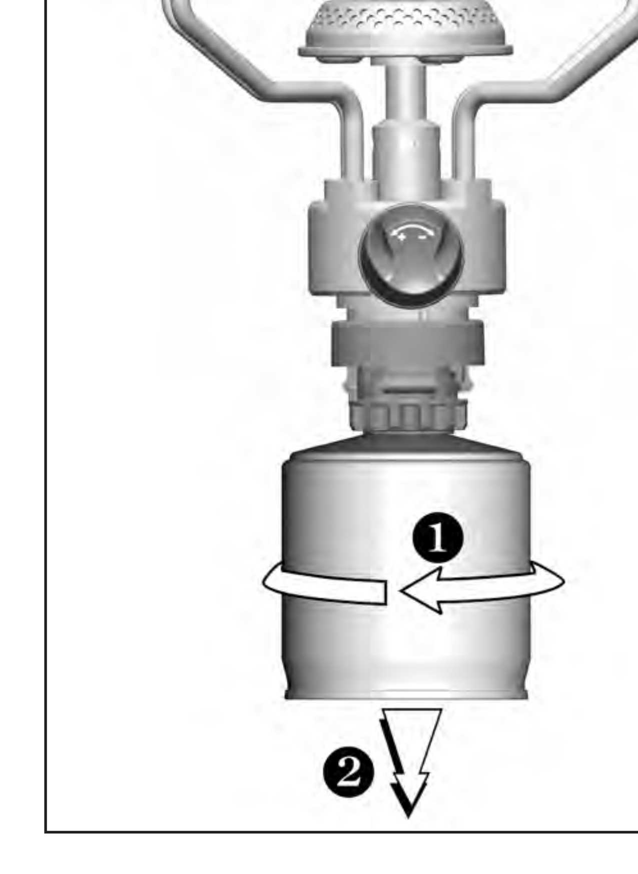

MODE D'EMPLOI

FR

Débit : 91 g/h (1,25 kW) - injecteur n° 008505
Catégorie : pression directe butane
Nous vous remercions d'avoir choisi cet appareil Campingaz® Bleuet® Micro Plus.

A - IMPORTANT : VOUS UTILISEZ DU GAZ, SOYEZ PRUDENT !

Ce mode d'emploi a pour objet de vous permettre d'utiliser correctement et en toute sécurité votre appareil Campingaz® Bleuet® Micro Plus.
**Lisez-le attentivement pour vous familiariser avec l'appareil avant de l'assembler à son récipient de gaz.
Respectez les instructions de ce mode d'emploi ainsi que les consignes de sécurité figurant sur les cartouches Campingaz® CV 270 PLUS / CV 300 PLUS / CV 470 PLUS. Le non respect de ces instructions peut être dangereux pour l'utilisateur et son entourage.
Conservez ce mode d'emploi en permanence en lieu sûr afin de pouvoir vous y reporter en cas de besoin.
Cet appareil doit être utilisé exclusivement avec les cartouches Campingaz® CV 270 PLUS / CV 300 PLUS / CV 470 PLUS. Il peut être dangereux d'utiliser d'autres récipients de gaz.
La Société Application Des Gaz décline toute responsabilité en cas d'utilisation d'une cartouche de toute autre marque.
Cet appareil ne doit être utilisé que dans des locaux suffisamment aérés (minimum 2 m^3/h/kw) et éloigné de matériaux inflammables.
Ne pas utiliser un appareil qui fuit, qui fonctionne mal ou qui est détérioré. Le rapporter à votre vendeur qui vous indiquera le service après-vente le plus proche.
Ne jamais modifier cet appareil, ni l'utiliser pour des applications auxquelles il n'est pas destiné.
Ne pas utiliser cet appareil dans une caravane, véhicule, tente, abris, cabane et tout petit espace fermé.
L'appareil ne doit pas être utilisé pendant votre sommeil ou laissé sans surveillance.
Cet appareil à gaz fonctionnant sur le principe de la combustion, consomme de l'oxygène et rejette certaines substances et des gaz qui peuvent être dangereux tels que le monoxyde de carbone (CO).
Le monoxyde de carbone, inodore et incolore, peut provoquer des malaises et des symptômes qui rappellent la grippe, voire potentiellement la mort si l'appareil est utilisé à l'intérieur desdits espaces fermés sans une ventilation adéquate.**

B - MONTAGE

a) Retirer l'appareil de sa boîte protectrice.
b) Faire pivoter les bras (3) (fig. 2) :
1 - Tirer chaque bras vers le haut pour les dégager de leur support.
2 - Les positionner comme indiqué sur la vue A de la figure 2 en les tournant vers la droite ou la gauche.
3 - Exercer une pression sur chaque bras pour les verrouiller.

C - MISE EN PLACE D'UNE CARTOUCHE CAMPINGAZ® CV 270 PLUS / CV 300 PLUS / CV 470 PLUS

(Si une cartouche vide est en place, lire le paragraphe E : "Démontage de la cartouche")
Pour la mise en place ou le démontage d'une cartouche, opérer toujours dans un endroit très aéré, de préférence à l'extérieur et jamais en présence d'une flamme, source de chaleur ou étincelle (cigarette, appareil électrique, etc.), loin d'autres personnes et de matériaux inflammables.
LES CARTOUCHES CAMPINGAZ® **CV 270 PLUS / CV 300 PLUS / CV 470** PLUS ÉTANT À VALVE, ELLES PEUVENT TRE DÉMONTÉES DE CET APPAREIL AFIN DE FACILITER SON TRANSPORT M ME SI ELLES NE SONT PAS VIDES ET REMONTÉES SUR D'AUTRES APPAREILS CAMPINGAZ® DE LA GAMME **270 PLUS / 300 PLUS / 470 PLUS** CONÇUS POUR FONCTIONNER EXCLUSIVEMENT SUR CES CARTOUCHES.

a) Vérifier que l'arrivée du gaz est bien fermée en tournant jusqu'à la butée le volant de réglage (1) dans le sens de rotation des aiguilles d'une montre (sens "-" de la flèche) (fig. 4).
b) Maintenir l'appareil (attention : il peut être chaud !) et visser doucement la cartouche (6) sur l'appareil en la tournant dans le sens de rotation des aiguilles d'une montre jusqu'à entendre un "clic" (environ un sixième de tour) (fig. 3). Ne plus visser la cartouche au-delà : vous risquez de détériorer sa valve.
c) L'appareil est prêt à fonctionner.

En cas de fuite (odeur de gaz avant l'ouverture du robinet), mettez immédiatement l'appareil à l'extérieur, dans un endroit très ventilé, sans source d'inflammation, où la fuite pourra être recherchée et arrêtée. Si vous voulez vérifier l'étanchéité de votre appareil, faites-le à l'extérieur. Ne pas rechercher les fuites avec une flamme, utiliser du liquide détecteur de fuite gazeuse.

D - UTILISATION DU RECHAUD

1) Allumage du brûleur (fig. 5)
Présenter une flamme à proximité du brûleur (5) puis ouvrir progressivement le gaz en tournant le volant (1) dans le sens inverse de rotation des aiguilles d'une montre.

2) Cuisson
Poser la casserole sur les bras, centrée sur le brûleur, et régler le débit du gaz de manière à ce que les flammes ne dépassent pas la casserole.

3) Extinction (fig. 4)
Quand la cuisson est terminée : fermer le gaz en tournant le volant (1) à fond dans le sens de rotation des aiguilles d'une montre (sens " - " de la flèche).

E - DEMONTAGE DE LA CARTOUCHE

La cartouche peut être démontée même si elle n'est pas vide. Changer la cartouche à l'extérieur et loin d'autres personnes.
- Attendre que l'appareil ait refroidi.
- Vérifier que l'arrivée du gaz est bien fermée en tournant le volant (1) à fond dans le sens de rotation des aiguilles d'une montre (sens " - " de la flèche) (fig. 4).
- Maintenir l'appareil, puis desserrer la cartouche (6) en la tournant dans le sens inverse de rotation des aiguilles d'une montre (fig. 6) et la retirer.

Ne jamais jeter une cartouche qui n'est pas vide (vérifier l'absence de bruit de liquide en la secouant).

F - PRECAUTIONS D'EMPLOI

**Ne pas utiliser votre appareil à moins de 20 cm d'une paroi ou d'un objet combustible.
Poser l'appareil sur une surface horizontale stable et pendant l'utilisation, ne pas le déplacer, afin d'éviter l'apparition de grandes flammes dues à la combustion de butane liquide au lieu de butane vaporisé.
Si cela se produit, poser l'appareil et fermer le robinet.
Régler le réchaud à puissance réduite en cas d'utilisation d'accessoires métalliques plats, tels que toaster ou grille-pain.**

G - STOCKAGE ET ANOMALIES DE FONCTIONNEMENT

Après refroidissement complet de votre appareil:
a) Démonter la cartouche comme indiqué au paragraphe E.
b) Replier les bras (lever chaque bras et les ramener vers le robinet en les tournant vers la droite ou la gauche) et remettre l'appareil dans sa boîte protectrice.
c) Stocker l'appareil ainsi que la cartouche dans un endroit frais, sec et aéré, hors de portée des enfants, jamais dans un sous-sol ou une cave.
d) En cas de bouchage de l'injecteur, (la cartouche contient encore du gaz mais l'appareil ne s'allume pas), ne pas essayer de le déboucher, reporter l'appareil à votre revendeur.
e) Si vous utilisez votre appareil dans un local, celui-ci doit respecter les conditions élémentaires d'aération qui permettent de fournir l'air nécessaire à la combustion et d'éviter la création de mélange à teneur dangereuse en gaz non brûlé (2 m^3/h/kW minimum).

SERVICE CONSOMMATEURS
France
Application des Gaz SA - Service Consommateurs :
219, Route de Brignais - BP 55 - 69563 Saint Genis Laval - France
Tél : +33 (0)4 78 86 88 94 / Fax : +33 (0)4 78 86 88 38
E-mail : info.france@coleman.eu
Belgique, Luxembourg
Coleman Benelux B.V. - Minervum 7168, 4817 ZN Breda - Pay-Bas
Tel: +31 (0)76 5728500 Fax: +31 (0)76 5711014
E-mail: info@coleman.nl
Suisse
Campingaz Suisse SA - Route du Tir-Fédéral 10 - 1762 Givisiez - Suisse
Tél : +41 26 460 40 40 - Fax : +41 26 460 40 50
E-Mail: info@campingaz.ch
www.coleman.eu

INSTRUCTIONS FOR USE

GB

Rate: 91 g/h (1,25 kW) - injector nº 008505
Category: butane direct pressure
Thank you for choosing the Campingaz® Bleuet® Micro Plus

A - IMPORTANT: ALWAYS BE CAREFUL WHEN USING GAS !

The purpose of these instructions is to enable you to use your Campingaz® Bleuet® Micro Plus correctly and in complete safety.
**Please read them carefully to familiarise yourself with the equipment prior to assembling the gas container.
Please observe these instructions and the safety measures printed on the Campingaz® CV 270 PLUS / CV 300 PLUS / CV 470 PLUS cartridges. Failure to observe these instructions may result in the user and people in the immediate vicinity being put at risk.
Keep these instructions in a safe place so that you can refer to them if needed.
This equipment must be used exclusively with Campingaz® CV 270 PLUS / CV 300 PLUS / CV 470 PLUS cartridges. Using other gas containers may be dangerous.
The Société Application Des Gaz (Gas Enforcement Company) accepts no responsibility when cartridges of any other make are used.
This equipment must only be used in adequately ventilated areas (minimum 2 m^3/h/kw) and at a good distance from any flammable material.
Do not use equipment which leaks, functions incorrectly or is damaged. Return it to your retailer who will inform you of your nearest after-sales service.
Never modify this equipment or use it for purposes for which it is not intended.
Do not use this product in caravans, cars, tents, huts, sheds or any small enclosed areas.
The product should not be used while sleeping or left unattended.
This product consumes fuel through combustion or consumption of oxygen and gives off certain substances and gas, which could be dangerous such as carbon monoxide (CO).
Carbon monoxide is an odorless, clear gas that can cause flu-like symptoms, sickness, illness, and possibly death if produced inside aforesaid enclosed areas through use of the product without proper ventilation.**

B - ASSEMBLY

a) Remove the stove from its protective box.
b) Rotate the arms (3) (Fig. 2):
1 - Pull each arm upwards to released them from their bracket.
2 - Position them as indicated in view A in figure 2 by turning them to the left or right.
3 - Apply pressure on each arm to lock them in place.

C - INSTALLING THE CAMPINGAZ® CV 270 PLUS / CV 300 PLUS / CV 470 PLUS CARTRIDGE

(When the existing cartridge is empty, read paragraph E : "Removing the cartridge")
When installing or changing a cartridge, always operate in a very well-ventilated location, preferably outside, never near a flame, heat source or spark (cigarette, electric apparatus, etc.) and far away from other people and inflammable materials.
AS CAMPINGAZ® CV 270 PLUS / CV 300 PLUS / CV 470 PLUS CARTRIDGES ARE VALVE-OPERATED, THEY CAN BE DETACHED FROM THE EQUIPMENT, EASILY TRANSPORTED (EVEN WHEN NOT EMPTY) AND FITTED TO OTHER CAMPINGAZ® EQUIPMENT IN THE 270 PLUS / 300 PLUS / 470 PLUS RANGE DESIGNED TO OPERATE EXCLUSIVELY WITH THESE CARTRIDGES.

a) Check that the gas supply is fully turned off by turning the control wheel (1) clockwise as far as the handle ("-" direction of the arrow).
b) Hold the lamp (caution - it may be hot!) and gently screw the cartridge (6) onto the lamp clockwise until you hear a click (about one sixth of a turn) (Fig. 3). Do not tighten the cartridge further, as you may damage its valve.
c) The equipment is now ready for use.

In the event of leakage (smell of gas prior to turning the tap on), take the equipment outside immediately, in a well-ventilated area with no combustion source, where the leak can be located and halted. If you wish to check that your equipment is correctly sealed, do so outside. Never attempt to locate leaks using a flame. Use gas leak solution.

D - USING YOUR LAMP

1) Lighting a burner (fig. 5)
Hold a flame close to the burner (5) and gradually turn on the gas by turning the control wheel (1) anticlockwise.

2) Cooking
Position the pan on the arms centred over the burner and adjust the gas flow so that the flames do not burn higher than the pan.

3) Extinguishing (fig. 4)
When you have finished cooking: turn off the gas by turning control wheel (1) clockwise to its full extent.

E - REMOVING THE CARTRIDGE

The cartridge may be removed even if it is not empty. Replace the cartridge outside and away from other people.
- Wait for the stove to cool down.
- Check that the gas supply is fully turned off by turning the control wheel (1) clockwise to its full extent.
- Hold the equipment, then unscrew the cartridge by turning it anti-clockwise and remove it (Fig. 6).

F - PRECAUTIONS FOR USE

**Do not use your lamp less than 20 cm from a wall or combustible object.
Place the lamp on a stable horizontal surface and do not move it when in use to prevent large flames caused by liquid butane combusting instead of vaporised butane.
If this occurs, position the lamp and close the tap.
Reduce the power of the lamp if using flat metallic accessories like a toaster.**

G - Maintenance, Storage and Troubleshooting

In case of burn back (ignition under the burner cap) switch the product off, allow it to cool down (approximately five minutes), then reignite the appliance. If the problem of burn back persists, then please contact your local Campingaz® representative.

Once your equipment has fully cooled:
a) Remove the cartridge as shown in paragraph E.
b) Fold the arms back (raise each arm and bring them towards the tap by turning them to the right or left) and put the lamp back into its protective box.
c) Store the equipment and the cartridge in a cool, dry and well-ventilated area, out of reach of children. Never store in a basement or cellar.
d) In the case of the injector becoming clogged (the cartridge still contains gas but the equipment will not light), do not try to unclog it yourself. Return the equipment to your retailer.
e) If you use this equipment indoors, the area must observe elementary ventilation conditions enabling the supply of air required for combustion and avoiding any build-up of a dangerous mixture of non-burnt gas (2 m^3/h/kw minimum).

CONSUMER SERVICE

In case of continued difficulty, please contact your local retailer who will give you details of the nearest After Sales Service point, or call the CAMPINGAZ Customer Service at:

COLEMAN UK LTD
Kestrel Court, Harbour Road – Portishead
Bristol, BS20 7AN – England
Tel: +44 (0)1275 845024 Fax: +44 (0)1275 849255
E-Mail: customerservices@colemanuk.co.uk

WARNING: *Due to our policy of continual product development, the company reserves the right to alter or modify this product without prior notice.*

www.coleman.eu

BEDIENUNGSANLEITUNG

DE

Verbrauch: 91 g/h (1,25 kW) - Düse nº 008505
Kategorie: Direktdruck Butan
Vielen Dank, dass Sie sich für den Campingaz Bleuet® Micro Plus entschieden haben.

A - WICHTIG: SIE VERWENDEN GAS, SEIEN SIE VORSICHTIG!

Diese Bedienungsanleitung soll Sie bei der richtigen und sicheren Benutzung Ihres Campingaz® Bleuet® Micro Plus unterstützen.
**Lesen Sie sie aufmerksam durch und machen Sie sich mit dem Gerät vertraut, bevor Sie den Gasbehälter anschließen. Beachten Sie bitte alle Anweisungen in der Bedienungsanleitung sowie die Sicherheitshinweise auf den Campingaz® Kartuschen CV 270 PLUS / CV 300 PLUS / CV 470 PLUS. Das Nichteinhalten der Anweisungen kann für den Anwender und seine Umgebung gefährlich sein. Bewahren Sie diese Bedienungsanleitung an einem sicheren Ort auf, damit Sie im Bedarfsfall immer auf sie zurückgreifen können.
Dieses Gerät darf nur mit Kartuschen des Typs Campingaz® CV 270 PLUS / CV 300 PLUS / CV 470 PLUS, die mit Butan-Propan-Gemisch gefüllt sind, betrieben werden. Die Verwendung anderer Gasbehälter kann gefährlich sein. Die Firma Application Des Gaz/Camping Gaz lehnt jegliche Haftung bei der Verwendung von Kartuschen einer anderen Marke ab. Das Gerät darf nur im Freien und weit entfernt von brennbaren Materialien betrieben werden. Betreiben Sie kein Gerät, das undicht ist, schlecht funktioniert oder beschädigt ist. Bringen Sie es zu Ihrem Händler zurück. Er kann Ihnen die nächste Kundendienstvertretung nennen. Nehmen Sie an dem Gerät keine Veränderungen vor und setzen Sie es nicht für Anwendungen ein, für die es nicht vorgesehen ist. Das Gerät nicht in Wohnwagen, Fahrzeugen, Zelten, Schutzdächern, Hütten und kleinen geschlossenen Bereichen verwenden. Nicht beim Schlafen benützen, nicht unbewacht lassen. Alle Produkte, die mit Gasverbrennung betrieben werden, verbrauchen Sauerstoff und geben Verbrennungsrückstände ab. Ein Teil dieser Verbrennungsrückstände kann Kohlenmonoxyd (CO) enthalten. Kohlenmonoxyd ist geruch- und farblos, es kann Übelkeit und grippeähnliche Symptome verursachen, eventuell sogar zum Tod führen, wenn das Gerät im geschlossenen Raum ohne geeignete Belüftung verwendet wird.**

B - MONTAGE

a) Gerät aus dem Schutzkarton nehmen.
b) Topfträger (3) aufstellen (Abb. 2):
1 - Jeden Arm nach oben aus der Halterung ziehen.
2 - Nach rechts oder links drehen, um sie wie auf Ansicht A Abb. 2 gezeigt zu positionieren.
3 - Zum Verriegeln jeden Arm eindrücken.

C - EINSETZEN EINER CAMPINGAZ®-KARTUSCHE CV 270 PLUS / CV 300 PLUS / CV 470 PLUS

(Befindet sich eine leere Kartusche am Kocher, lesen Sie bitte den Abschnitt E: "Ausbau der Kartusche".)
Beim Einsetzen oder Abnehmen einer Kartusche ist darauf zu achten, dass der Raum gut belüftet ist, jedoch vorzugsweise im Freien und nie bei offenem Feuer, einer Heizquelle oder Funkenflug (Zigaretten, Elektrogerät, usw.), in der Nähe von Personen und brennbaren Stoffen vorgenommen wird.
DIE CAMPINGAZ® KARTUSCHEN **CV 270 PLUS / CV 300 PLUS / CV 470 PLUS** VERFÜGEN ÜBER EIN VENTIL. SIE KÖNNEN DAHER FÜR EINFACHEN TRANSPORT VOM GERÄT ABGENOMMEN WERDEN, AUCH WENN SIE NOCH NICHT LEER SIND. SIE LASSEN SICH DANN IN ANDEREN CAMPINGAZ® GERÄTEN DER LINIE **270 PLUS / 300 PLUS / 470 PLUS**, DIE AUSSCHLIESSLICH FÜR DEN BETRIEB MIT DIESEN KARTUSCHEN ENTWICKELT WURDEN, WEITER VERWENDEN.

a) Stellen Sie sicher, dass die Gaszufuhr richtig geschlossen ist, indem Sie den Regelknopf (1) bis zum Anschlag im Uhrzeigersinn drehen (Pfeilrichtung "-").
b) Gerät festhalten (Vorsicht, es kann heiß sein!) und Kartusche (6) im Uhrzeigersinn vorsichtig auf das Gerät schrauben, bis ein Klick zu hören ist (etwa 1/6 Umdrehung) (Abb. 3). Kartusche nicht weiter einschrauben, um das Ventil nicht zu beschädigen.
c) Das Gerät ist nun betriebsbereit.

Ist das Gerät undicht (Gasgeruch vor dem Öffnen des Regelknopfes), das Gerät sofort ins Freie bringen und an einem gut durchlüfteten Ort abseits von Zündquellen die undichte Stelle herausfinden und beseitigen. Wenn Sie die Dichtheit Ihres Geräts überprüfen wollen, so tun Sie dies bitte nur im Freien. Suchen Sie undichte Stellen unter keinen Umständen mit Hilfe einer Flamme (eine Flüssigkeit für die Gasleckerkennung verwenden).

D - BETRIEB DES KOCHERS

1) Zünden des Brenners (Abb. 5)
Halten Sie eine Flamme in die Nähe des Brenners (5) und öffnen Sie langsam die Gaszufuhr, indem Sie den Regelknopf (1) entgegen den Uhrzeigersinn drehen.

2) Kochen
Kochtopf auf die Topfträger mittig über den Brenner stellen und Gaszufuhr so einstellen, dass die Flamme nicht über den Topf hinausgeht.

3) Ausschalten (Abb. 4)
Nach dem Kochen die Gaszufuhr schließen, indem Sie den Regelknopf (1) bis zum Anschlag im Uhrzeigersinn drehen.

E - AUSBAU DER KARTUSCHE

Kartusche im Freien und nicht in der Nähe anderer Personen auswechseln.
- Abwarten, bis das Gerät abgekühlt ist.
- Stellen Sie sicher, dass die Gaszufuhr richtig geschlossen ist, indem Sie den Regelknopf (1) bis zum Anschlag im Uhrzeigersinn drehen.
- Gerät festhalten, dann Kartusche (6) gegen den Uhrzeigersinn lösen (Abb. 6) und abnehmen.

Niemals eine nicht vollständig entleerte Kartusche wegwerfen (überprüfen Sie durch Schütteln der Kartusche, ob sie noch Flüssigkeit enthält).

F - VORSICHTSMASSNAHMEN BEI DER BENÜTZUNG

**Gerät nicht näher als 20 cm zu einer Wand oder einem brennbaren Gegenstand entfernt benützen.
Gerät auf eine feste horizontale Fläche stellen und während der Benützung nicht verschieben, um große Flammen zu vermeiden, die durch Verbrennen von flüssigem anstelle von gasförmigem Butan entstehen.
Falls das passiert, Gerät abstellen und Ventil schließen.
Bei Verwendung von flachem Metallzubehör, wie z. B. Toaster, Kocher auf geringe Leistung einstellen.**

G - AUFBEWAHRUNG UND FUNKTIONSSTÖRUNGEN

Nachdem der Kocher vollständig abgekühlt ist:
a) Bauen Sie die Kartusche wie in Abschnitt E angegeben aus.
b) Topfträger zusammenschieben (jeden Arm anheben und nach rechts oder links zum Ventil drehen) und Gerät in seinen Schutzkarton stellen.
c) Bewahren Sie den Kocher und die Kartusche für Kinder unzugänglich an einem kühlen, trockenen und belüfteten Ort auf, jedoch niemals in einem Keller oder Untergeschoss.
d) Sollte die Düse verstopft sein (die Kartusche enthält noch Gas, aber der Brenner zündet nicht), versuchen Sie nicht, sie zu reinigen. Bringen Sie das Gerät zu Ihrem Händler.

VERBRAUCHERSERVICE DEUTSCHLAND/ÖSTERREICH

Camping Gaz (Deutschland) GmbH
Ezetilstraße 5 – D-35410 Hungen-Inheiden
Tel. D.: 0180 7000044* - Fax D: 06402 89246
Tel A.: 01 6165118 – Fax A: 01 6165119
E-Mail: info@campingaz.de

** 0,14 €/Min. aus dem deutschen Festnetz und 0,42 €/Min. aus den deutschen Mobilfunknetzen*

VERBRAUCHERSERVICE SCHWEIZ CAMPINGAZ SA
Route du Tir-Fédéral 10 - 1762 Givisiez - Schweiz
Tel: +41 26 460 40 40 - Fax: +41 26 460 40 50
E-Mail: info@campingaz.ch

www.coleman.eu

ISTRUZIONI PER L'USO

IT

Portata : 91 g/ora (1,25 kW) - iniettore nº 008505
Categoria : pressione diretta butano
Vi ringraziamo per aver scelto questo apparecchio Campingaz® Bleuet® Micro Plus

A - IMPORTANTE : UTILIZZATE IL GAS, SIATE PRUDENTI !

Lo scopo di queste istruzioni è di consentirvi di utilizzare correttamente e in tutta sicurezza l'apparecchio Campingaz® Bleuet® Micro Plus.
**Leggetele attentamente, per familiarizzarvi con l'apparecchio prima di assemblarlo col recipiente di gas
Rispettate le istruzioni di questo prospetto e le norme di sicurezza che figurano sulle bombole Campingaz® CV 270 PLUS / CV 300 PLUS / CV 470 PLUS. Il mancato rispetto di queste istruzioni può essere pericoloso per l'utente e le altre persone che si trovano nelle vicinanze.
Conservare il presente prospetto in luogo sicuro per poterlo consultare in caso di necessità.
Questo apparecchio deve essere utilizzato esclusivamente con le bombole Campingaz® CV 270 PLUS / CV 300 PLUS / CV 470 PLUS. Può essere pericoloso utilizzarlo con altri recipienti di gas.
La Società Application Des Gaz declina qualsiasi responsabilità in caso di utilizzazione di una bombola di un altro marchio.
Questo apparecchio deve essere utilizzato soltanto in locali aereati a sufficienza (minimo 2 m^3/h/kw), e tenuto lontano dai materiali infiammabili.
Non utilizzare un apparecchio che perde, che funziona male o che è danneggiato. Restituirlo al rivenditore che vi indicherà il servizio assistenza più vicino.
Non modificare mai questo apparecchio e non utilizzarlo per applicazioni alle quali non è destinato.
Questo apparecchio non va usato nelle roulottes, all'interno di veicoli, tende, ripari, baracche e spazi chiusi di piccole dimensioni …
Non va usato mentre dormite e non va lasciato incustodito.
Tutti gli apparecchi a gas che funzionano secondo il principio della combustione consumano ossigeno ed espellono le sostanze generate dalla combustione. Una parte di tali sostanze puo' contenere monossido di carbonio (CO).
Il monossido di carbonio, inodore e incolore, puo' provocare malessere, con sintomi analoghi a quelli dell'influenza, e persino la morte se l'apparecchio viene usato in ambienti interni non ventilati.**

B - MONTAGGIO

a) Estrarre l'utensile dall'imballo di protezione.
b) Far girare le braccia (3) (fig. 2):
1 - Tirare ciascun braccio verso l'alto, per estrarlo dal supporto.
2 - Posizionare la braccia come indicato nella sezione A della figura 2, girandole verso destra o sinistra.
3 - Esercitare una pressione su ogni braccio per bloccarlo in posizione.

C - INSTALLAZIONE DI UNA BOMBOLA CAMPINGAZ® CV 270 PLUS / CV 300 PLUS / CV 470 PLUS

(Se è già installata una bombola vuota, leggere il paragrafo E : "Estrazione della bombola")
Per montare o smontare una cartuccia, eseguire l'operazione sempre in un luogo notevolmente aerato, preferibilmente in ambienti esterni e mai in presenza di fiamme, fonti di calore o scintille (sigarette, apparecchiature elettriche, ecc.), lontano da altre persone e materiali infiammabili.
POICHE' LE BOMBOLE Campingaz® CV 270 PLUS / CV 300 PLUS / CV 470 PLUS SONO A VALVOLA, POSSONO ESSERE ESTRATTE DALL'APPARECCHIO PER FACILITARNE IL TRASPORTO, ANCHE SE NON SONO VUOTE, E REINSTALLATE SU ALTRI APPARECCHI Campingaz® DELLA GAMMA 270 PLUS / 300 PLUS / 470 PLUS IDEATI PER FUNZIONARE ESCLUSIVAMENTE CON QUESTE BOMBOLE.

a) Controllare che l'arrivo del gas sia ben chiuso, girando fino al punto di arresto il volano di regolazione (1) in senso orario (Direzione "-" della freccia).
b) Sostenere l'utensile (attenzione: potrebbe scottare!) e avvitare dolcemente la cartuccia (6) all'utensile, girandola in senso orario fino al "clic" (circa un sesto di giro) (fig. 3). Non continuare ad avvitare ulteriormente la cartuccia: la valvola potrebbe deteriorarsi.
c) L'apparecchio è pronto per funzionare.

In caso di fuga di gas (odore di gas prima dell'apertura del rubinetto), portare immediatamente fuori l'apparecchio, in luogo molto ventilato, lontano da qualunque fonte di combustione, per cercare l'origine della fuga e risolvere il problema. Se desiderate verificare la tenuta stagna del vostro apparecchio, fatelo all'aria aperta. Non utilizzate una fiamma per cercare la fuga , ma un apposito liquido per la rilevazione delle fughe di gas.

D - UTILIZZAZIONE DEL FORNELLO

1) Accensione del bruciatore (fig. 5)
Mettere una fiamma vicino al bruciatore (5) ed aprire progressivamente il gas girando il volano (1) in senso antiorario.

2) Cottura
Collocare la pentola sul braccio, al centro del fornello, quindi regolare l'erogazione di gas in modo che le fiamme non superino la pentola.

3) Spegnimento (fig. 4)
Quando la cottura è terminata, chiudere il gas girando il volano (1) a fondo in senso orario.

E - ESTRAZIONE DELLA BOMBOLA

La bombola può essere estratta anche se non è vuota. Sostituire la cartuccia in ambienti esterni e lontano da altre persone.
- Attendere che l'utensile si raffreddi.
- Controllare che l'arrivo del gas sia ben chiuso girando il volano (1) a fondo in senso orario
- Sostenere l'utensile, quindi allentare la cartuccia (6) girandola in senso antiorario (fig. 6) ed estrarla.

F - PRECAUZIONI DI UTILIZZO

**Non utilizzare l'utensile a meno di 20 cm da una parete od oggetto infiammabile.
Collocare l'utensile su una superficie orizzontale e, durante l'utilizzo, non spostarlo, per evitare la comparsa di fiamme alte dovute alla combustione del butano liquido, invece che del butano vaporizzato.
In tal caso, posizionare l'utensile e chiudere il rubinetto.
Regolare il fornello al minimo in caso di utilizzo di accessori metallici piatti, quali griglie o piastre.**

G - IMMAGAZZINAMENTO E ANOMALIE DI FUNZIONAMENTO

Quando il vostro apparecchio è completamente raffreddato:
a) estrarre la bombola come indicato nel paragrafo E.
b) Ripiegare le braccia (alzare ciascun braccio e orientarlo verso il rubinetto, girandolo verso destra o sinistra) quindi collocare nuovamente l'utensile nell'imballo di protezione.
c) Immagazzinare l'apparecchio e la bombola in luogo fresco, asciutto e aereato, fuori dalla portata dei bam bini, mai in un sottosuolo o in una cantina.
d) Se l'iniettore è otturato (la bombona contiene ancora del gas ma l'apparecchio non si accende), non cer care di aprirlo, ma riportarlo dal rivenditore.
e) Se utilizzate l'apparecchio in un locale, quest'ultimo deve essere conforme alle condizioni elementari di aereazione che consentono di fornire l'aria necessaria alla combustione e di evitare la creazione di una miscela con una percentuale pericolosa di gas non bruciato (2 m^3/h/kw minimo).

SERVIZIO CONSUMATORI

Se non riuscite a risolvere il problema, contattate il rivenditore che vi indicherà il Servizio Assistenza più vicino al vostro domicilio, oppure telefonate al Servizio Informazioni Consumatori Campingaz:
Italia
Camping Gaz Italia Srl - Via Ca' Nova, 11 Fraz. Centenaro 25017 Lonato del Garda (BS) - Italia
Tel: 39 (0)30 999 21 / Fax: 39 (0)30 910 38 38
Servizio assistenza tecnica : +39 (0)30 910 32 85
Svizzera
Campingaz SA - Service clientèle – Route du Tir-Fédéral 10 - 1762 Givisiez - Svizzera
Tel: +41 26 460 40 40 - Fax: +41 26 460 40 50
E-Mail: info@campingaz.ch

www.coleman.eu

INSTRUCCIONES DE EMPLEO

ES

Consumo : 91 g/h (1,25 kW) - inyector nº 008505
Categoría: presión directa butano
Le agradecemos haber elegido este aparato Campingaz® Bleuet® Micro Plus

A - IMPORTANTE: ESTA UTILIZANDO GAS ¡SEA PRUDENTE!

Estas instrucciones de empleo tienen por objeto permitirle utilizar su aparato correctamente y con total seguridad su aparato Campingaz® Bleuet® Micro Plus.
**Léalas atentamente para familiarizarse con el aparato antes de conectarlo al recipiente de gas
Respete las instrucciones de esta nota y los consejos de seguridad que aparecen en los cartuchos
Campingaz® CV 270 PLUS / CV 300 PLUS / CV 470 PLUS. Si no los respeta, esto puede representar un peligro para el usuario y para su entorno.
Conserve estas instrucciones de empleo siempre en un lugar seguro con el fin de poderlas consultar cuando sea necesario.
Este aparato debe utilizarse exclusivamente con cartuchos Campingaz® CV 270 PLUS / CV 300 PLUS / CV 470 PLUS. Puede resultar peligroso utilizar otro tipo de recipientes de gas.
La Société Application Des Gaz declina toda responsabilidad en caso de utilizarse un cartucho de otra marca.
Este aparato debe utilizarse exclusivamente en locales suficientemente aireados (mínimo: 2 m^3/h/kW), alejado de cualquier material inflamable.
No utilizar un aparato que presente pérdidas, que funcione mal o que esté deteriorado. Informar al vendedor, quien le indicará el servicio postventa más cercano.
Jamás modificar este aparato ni utilizarlo para otras aplicaciones que las específicas para las cuales ha sido diseñado.
Este aparato no debe ser utilizado dentro de una caravana, un vehículo, tienda, caseta, cabaña o cualquier otro espacio pequeño y cerrado…
No debe ser utilizado mientras duerma ni debe ser dejado sin vigilancia.
Todos los aparatos de gas que funcionan sobre el principio de la combustión, consumen oxígeno y descargan productos de combustión. Una parte de estos productos de combustión puede contener monóxido de carbono (CO).
El monóxido de carbono, inodoro e incoloro, puede provocar malestar y síntomas similares a la gripe; pueden provocar incluso la muerte si el aparato se utiliza en interior sin una ventilación adecuada.**

B - MONTAJE

a) Sacar el aparato de su caja protectora.
b) Hacer pivotar los brazos (3) (fig. 2) :
1 - Tirar de cada brazo hacia arriba para soltarlos de su soporte.
2 - Colocarlos como se indica en la vista A de la figura 2 girándolos hacia la derecha o hacia la izquierda.
3 - Ejercer presión sobre cada brazo para bloquearlos.

C - INSTALACION DE UN CARTUCHO CAMPINGAZ® CV 270 PLUS / CV 300 PLUS / CV 470 PLUS

(Si se encuentra instalado un cartucho vacío, leer el párrafo E : "Desmontaje del cartucho").
El montaje o el desmontaje de un cartucho debe hacerse siempre en un lugar muy aireado, preferentemente en el exterior y nunca en presencia de una llama, fuente de calor o de una chispa (cigarrillo, aparato eléctrico, etc.), lejos de otras personas y de materiales inflamables.
DADO QUE LOS CARTUCHOS CAMPINGAZ® CV 270 PLUS / CV 300 PLUS / CV 470 PLUS TIENEN VALVULA, PUEDEN DESMONTARSE DEL APARATO CON EL FIN DE FACILITAR SU TRANSPORTE AUN CUANDO NO ESTEN VACIOS; PODRAN VOLVER A MONTARSE EN OTROS APARATOS CAMPINGAZ® DE LA GAMA 270 PLUS / 300 PLUS / 470 PLUS DISE—ADOS PARA FUNCIONAR EXCLUSIVAMENTE CON ESTOS CARTUCHOS.

a) Verificar que la llave de gas se encuentre bien cerrada girando hasta el tope el volante de regulación (1) en el sentido de rotación de las agujas de un reloj (sentido "-" de la flecha).
b) Sujetar el aparato (atención: ¡puede estar caliente!) y atornillar el cartucho con cuidado (6) en el aparato girándolo en el sentido de las agujas del reloj hasta oír un "clic" (aproximadamente un sexto de vuelta) (fig.3). No siga atornillando el cartucho después de oír el clic: se arriesga a deteriorar la válvula.
c) El aparato se encuentra listo para funcionar

En caso de pérdidas (olor a gas antes de abrir el grifo), ponga inmediatamente el aparato en el exterior, en un lugar muy bien ventilado, sin fuentes de inflamación, donde podrá buscarse y repararse la pérdida. Si desea comprobar la estanqueidad de su aparato, hágalo en el exterior. No busque pérdidas con una llama; utilice un líquido de detección de pérdida gaseosa.

D - UTILIZACION DEL HORNILLO

1) Encendido del quemador (fig. 5)
Acercar una llama al quemador (5) y después abrir progresivamente el gas haciendo girar el volante (1) en el sentido inverso a las agujas de un reloj.

2) Cocción
Colocar la cacerola sobre los brazos, centrada sobre el quemador, y regular el caudal del gas de forma que las llamas no sobrepasen la cacerola.

3) Extinción (fig. 4)
Cuando haya terminado la cocción, cerrar el gas girando el volante (1) a fondo en el sentido de las agujas de un reloj.

E - DESMONTAJE DEL CARTUCHO

El cartucho puede ser desmontado aún cuando no esté vacío. Cambiar el cartucho en el exterior y lejos de otras personas.
- Esperar a que el aparato se haya enfriado.
- Verificar que la llegada del gas se encuentra bien cerrada, girando el volante (1) a fondo en el sentido de las agujas de un reloj
- Sujetar el aparato, luego aflojar el cartucho (6) girándolo en sentido contrario a las agujas del reloj, (fig. 6) y retirarlo.

Jamás deshacerse de un cartucho que no esté vacío (verificar la ausencia de ruido del líquido sacudiéndolo).

F - PRECAUCIONES DE EMPLEO

**No utilizar el aparato a menos de 20 cm de una pared o de un objeto combustible.
Poner el aparato sobre una superficie horizontal estable y no desplazarlo durante el uso a fin de evitar que aparezcan grandes llamas debidas a la combustión de butano líquido en lugar de butano gaseoso.
Si esto sucede, colocar el aparato y cerrar la válvula.
Regular la cocinilla a potencia reducida en caso de utilizar accesorios metálicos planos como, por ejemplo, una tostadora.**

G - ALMACENAMIENTO Y ANOMALIAS DE FUNCIONAMIENTO

Después que el aparato se haya enfriado por completo:
a) Desmontar el cartucho como se indica en el apartado E
b) Plegar los brazos (levantar cada brazo y volver a llevarlos hacia la válvula girándolos hacia la derecha o hacia la izquierda) y volver a poner el aparato en su caja protectora.
c) Almacenar el aparato y el cartucho en un lugar fresco, seco y aireado, lejos del alcance de los niños y nunca en un sótano o en una bodega.
d) En caso de taponamiento del inyector (cuando el cartucho todavía contiene gas pero el aparato no enciende), no trate de destaparlo y remítalo al vendedor.
e) Si utiliza su aparato en un local, éste debe respetar las condiciones elementales de aireación que permitan un suministro de aire necesario para la combustión y para evitar que se genere una mezcla con un contenido peligroso de gas no quemado (2 m^3/h/kw como mínimo).

SERVICIOS DE CONSUMIDORES

Si no llega a resolver el problema, sírvase entrar en contacto con su vendedor, quien le indicará el Servicio Postventa más cercano a su domicilio o, en su defecto, llame por teléfono al Servicio de Informaciones al Consumidor Campingaz :

Productos Coleman
Edificio Valrealty - C/ Basauri, 17 - Edif. B, Planta Baja Derecha. - La Florida - Aravaca - 28023 Madrid
Tel: +34-91-275-43-96 - Fax: +34-91-275-43-97
www.coleman.eu

MODO DE EMPREGO

PT

Caudal: 91 g/h (1,25 kW) - injector nº 008505
Categoria: pressão directa butano
Agradecemos a sua escolha deste aparelho Campingaz® Bleuet® Micro Plus

A - IMPORTANTE: VAI UTILIZAR GÁS, SEJA PRUDENTE!

Estas instruções destinam-se a permitir uma utilização correcta e com toda a segurança do seu aparelho Campingaz® Bleuet® Micro Plus.
**Leia-as com atenção para se habituar ao aparelho antes de o montar no recipiente de gás.
Cumpra estas instruções assim como as recomendações de segurança que figuram nos cartuchos Campingaz® CV 270 PLUS / CV 300 PLUS / CV 470 PLUS. O não cumprimento destas instruções pode ser perigoso para o utilizador e para as pessoas próximas.
Conserve estas instruções em permanência em local seguro, para consulta em caso de necessidade.
Este aparelho deve ser utilizado exclusivamente com os cartuchos Campingaz® CV 270 PLUS / CV 300 PLUS / CV 470 PLUS. Pode ser perigoso utilizar outros recipientes de gás.
A Sociedade Application Des Gaz declina qualquer responsabilidade no caso de utilização de um cartucho de qualquer outra marca.
Este aparelho só deve ser utilizado em locais suficientemente arejados (mínimo 2 m^3/h/kW) e afastado de materiais inflamáveis.
Não utilizar um aparelho com fugas, que funcione mal ou que estiver deteriorado. Contactar a Campingaz, que indicará o serviço pós-venda mais próximo.
Nunca modificar este aparelho, nem o utilizar para aplicações a que não está destinado.
Este aparelho não deve ser utilizado em caravanas, veículos, tendas de campismo, abrigos, cabanas ou qualquer outro espaço fechado.
Não deve ser utilizado enquanto dorme ou deixado sem ser vigiado.
Qualquer aparelho a gás que funcione segundo o princípio de combustão, consome oxigénio e emite produtos de combustão. Uma parte destes produtos de combustão pode conter monóxido de carbono (CO).
O monóxido de carbono, inodoro e incolor, pode provocar enjôo e sintomas gripais, isto é potencialmente a perda de vida caso o aparelho seja utilizado no interior sem ventilação adequada.**

B - MONTAGEM

a) Retirar o aparelho da respectiva caixa de protecção.
b) Girar os braços (3) (fig. 2):
1 - Puxar cada um dos braços para cima para os desencaixar do respectivo suporte.
2 - Posicioná-los conforme indicado na v ista A da figura 2 rodando-os para direita ou para a esquerda.
3 - Exercer pressão em todos os braços para os bloquear.

C - COLOCAÇÃO DE UM CARTUCHO CAMPINGAZ® CV 270 PLUS / CV 300 PLUS / CV 470 PLUS

(Se estiver instalado um cartucho vazio, ler o parágrafo E: "Desmontagem do cartucho")
A instalação ou desmontagem de um cartucho, deve ser sempre efectuada em local muito arejado, de preferência ao ar livre e nunca em presença de chamas, fonte de calor ou faíscas (cigarros, aparelhos eléctricos, etc.), longe de outras pessoas e de materiais inflamáveis.
COMO OS CARTUCHOS CAMPINGAZ® CV 270 PLUS / CV 300 PLUS / CV 470 PLUS SÃO DE VÁLVULA, PODEM SER DESMONTADOS DESTE APARELHO PARA FACILITAR O TRANSPORTE, MESMO SE NÃO ESTIVEREM VAZIOS E SER MONTADOS EM OUTROS APARELHOS CAMPINGAZ® DA GAMA 270 PLUS / 300 PLUS / 470 PLUS CONCEBIDOS PARA FUNCIONAR EXCLUSIVAMENTE COM ESTES CARTUCHOS.

a) Verificar se a chegada do gás está bem fechada rodando o manípulo de ajuste até encaixe (1) no sentido de rotação dos ponteiros de um relógio (sentido "-" da seta).
b) Segurar o aparelho (atenção: pode estar quente!), e apertar o cartucho cuidadosamente no aparelho rodando para a direita até ouvir um "clique" (cerca de 1/6 de volta) (fig. 3). Não apertar o cartucho demais: poderá danificar a válvula.
c) O aparelho está pronto a funcionar.

No caso de detectar uma fuga (cheiro a gás antes de abrir a torneira), leve imediatamente o aparelho para um local ao ar livre, em local bem ventilado, sem qualquer fonte de inflamação, onde a fuga poderá ser detectada e eliminada. Caso pretenda verificar a estanquicidade do aparelho, faça-a ao ar livre. Não tente localizar as fugas com uma chama, utilizar um líquido de detecção de fuga gasosa.

D - UTILIZAÇÃO DO APARELHO

1) Acender o queimador (fig. 5)
Aproximar uma chama do queimador (5) abrir depois o gás progressivamente rodando o manípulo (1) no sentido oposto à rotação dos ponteiros de um relógio.

2) Cozedura
Colocar a panela sobre o suporte para panela, centrada no queimador e regular o caudal de gás de modo a que a chama não ultrapasse a panela.

3) Apagar (fig. 4)
Depois de acabar de cozinhar: fechar o gás rodando o manípulo (1) a fundo no sentido de rotação dos ponteiros de um relógio.

E - DESMONTAGEM DO CARTUCHO

O cartucho pode ser desmontado mesmo se não estiver vazio. Mudar o cartucho ao ar livre e afastado de outras pessoas.
- Aguardar que o aparelho tenha arrefecido.
- Verificar se a chegada do gás está bem fechada rodando o manípulo (1) a fundo no sentido de rotação dos ponteiros de um relógio.
- Segurar o aparelho e depois desapertar o cartucho (6) rodando-o para a esquerda e retirá-lo (fig. 6).

F - PRECAUÇÕES DE USO

**Não utilizar o seu aparelho a menos de 20 cm de uma parede ou de um objecto combustível.
Colocar o aparelho sobre uma superfície horizontal estável e, durante a utilização, não o deslocar, para evitar o aparecimento de grandes chamas devidas à combustão de butano líquido em vez do butano vaporizado.
Se isso acontecer, pousar o aparelho e fechar a torneira.
Reduzir a potencia do fogareiro aquando da utilização de acessórios metálicos lisos, tais como toaster ou torradeira de pão.**

G - ARMAZENAMENTO E ANOMALIAS DE FUNCIONAMENTO

Depois do aparelho arrefecer completamente:
a) Desmontar o cartucho como indicado no parágrafo E.
b) Dobrar os braços e pôr o aparelho na caixa de protecção.
c) Armazenar o aparelho assim como o cartucho em local fresco, seco e arejado, fora do alcance das crian ças, nunca numa parte inferior da casa.
d) Se o injector ficar entupido, (o cartucho ainda contém gás mas o aparelho não acende), não tentar des entupi-lo, levar o aparelho a um agente autorizado.
e) Se utilizar o aparelho num local fechado, este deve satisfazer as condições elementares de ventilação que permitem fornecer o ar necessário para a combustão e evitar a criação de mistura com teor perigoso em gás não queimado (2 m^3/h/kW mínimo).

SERVIÇO CONSUMIDORES

Camping Gaz International Portugal
Apoio ao cliente
Tel: (+351) 21 41 54 066 - Fax: (+351) 21 41 54 067

www.coleman.eu

GEBRUIKSAANWIJZING

NL

Vermogen : 91 g/h (1,25 kW) - injector nr. 008505
Categorie : rechtstreekse druk butaan
Wij danken u dat u voor dit Campingaz® apparaat Bleuet® Micro Plus gekozen hebt.

A - BELANGRIJK : U GEBRUIKT GAS, WEES VOORZICHTIG !

Deze gebruiksaanwijzing heeft als doel u in staat te stellen uw apparaat Campingaz® Bleuet® Micro Plus op een correcte en veilige wijze te gebruiken.
**Lees de aanwijzingen van deze gebruiksaanwijzing, evenals de veiligheidsvoorschriften die op de Campingaz® cartouches CV 270 PLUS / CV 300 PLUS / CV 470 PLUS staan. Het niet naleven van deze aanwijzingen kan gevaar opleveren voor de gebruiker en zijn omgeving. Bewaar deze gebruiksaanwijzing altijd op een vaste plaats zodat u deze kan raadplegen indien dit nodig is. Dit apparaat dient uitsluitend gebruikt te worden met de Campingaz® cartouches CV 270 PLUS / CV 300 PLUS / CV 470 PLUS. Het kan gevaarlijk zijn andere soorten dan de Campingaz® cartouches CV 270 PLUS / CV 300 PLUS / CV 470 PLUS te gebruiken. De onderneming Application Des Gaz wijst elke verantwoordelijkheid af in geval van gebruik van een cartouche van een ander merk.
Dit apparaat mag uitsluitend gebruikt worden in ruimtes die voldoende geventileerd zijn (minimum 2 m^3/h /kw) en wanneer het ver van ontvlambare materialen verwijderd is.
Gebruik geen apparaat dat lekt, dat slecht werkt of dat beschadigd is. Breng het naar uw dealer die u de verdere informatie over reparaties etc. kan verstrekken. Breng nooit wijzigingen aan op dit apparaat en gebruik het alleen voor de toepassingen waarvoor het bestemd is. Dit apparaat mag niet in een caravan, voertuig, tent, afdak, hut of andere kleine gesloten ruimte gebruikt worden. Het mag niet gebruikt worden wanneer u slaapt en mag nooit onbewaakt achtergelaten worden. Ieder gasapparaat werkt volgens het volgende principe: de brandstof gebruikt zuurstof en stoot verbrandingsproducten uit. Een gedeelte van deze verbrandingsproducten kan koolmonoxide (CO) bevatten. Koolmonoxide dat reuk- en kleurloos is, kan leiden tot flauwvallen of symptomen die aan griep doen denken. In extreme gevallen kan het zelfs de dood tot gevolg hebben, wanneer het apparaat binnenshuis zonder goede ventilatie gebruikt wordt.**

B - MONTAGE

a) Haal het apparaat uit zijn beschermende doos.
b) Draai de pandragers (3) (fig. 2) :
1 - Trek iedere pandrager naar boven toe om deze uit de steun te halen
2 - Zet ze neer zoals aangegeven wordt op afbeelding A van tekening 2 door ze naar rechts of naar links te draaien.
3 - Druk op iedere pandrager om deze te vergrendelen.

C - HET MONTEREN VAN EEN CARTOUCHE CAMPINGAZ® CV 270 PLUS / CV 300 PLUS / CV 470 PLUS

(Indien een lege cartouche geplaatst is, lees dan paragraaf E : " Het uitnemen van een cartouche. ")
Voor de plaatsing of demontage van een patroon, gaat u altijd te werk in een zeer goed geventileerde ruimte, bij voorkeur buiten, en nooit in aanwezigheid van een vlam, een warmtebron of een vonk (sigaret, elektrisch apparaat, enz), ver van andere personen en ontvlambaar materiaal.
AANGEZIEN DE CAMPINGAZ® CARTOUCHES CV 270 PLUS / CV 300 PLUS / CV 470 PLUS EEN KLEP HEBBEN, KUNNEN ZE UIT HET APPARAAT GENOMEN WORDEN OM HET VERVOER TE VERGEMAKKELIJKEN ZELFS AL ZIJN ZE NIET LEEG EN KUNNEN ZE OP ANDERE CAMPINGAZ® APPARATEN VAN HET GAMMA 270 PLUS / 300 PLUS / 470 PLUS, ONTWORPEN OM EXCLUSIEF MET DEZE CARTOUCHES TE WERKEN, GEMONTEERD WORDEN.

a) Kijk na of de gastoevoer goed gesloten is door het afstellingswiel (1) tot aan de aanslag met de klok mee te draaien, (richting "-" van de pijl).
b) Houd het apparaat vast (attentie: deze kan heet zijn!), om voorzichtig het patroon (6) op het apparaat te schroeven door het in de richting van de wijzers van de klok te draaien totdat u een 'klik'
hoort (ongeveer een zesde draaiing) (afb. 3). Schroef het patroon niet steviger vast: u loopt het risico het ventiel te beschadigen.
c) Het apparaat is klaar om in werking gesteld te worden.

Bij lekkage (gaslucht voordat de kraan geopend wordt) moet het apparaat onmiddellijk naar buiten worden gebracht, naar een zeer goed geventileerde plaats waar geen vlam, vonk of verwarmingsbron aanwezig is, zodat daar de oorzaak van het gaslek kan worden opgespoord en verholpen. Controleer de gasdichtheid van uw apparaat altijd buiten. Spoor geen lekken op met behulp van een vlam. Gebruik een speciale vloeistof voor het opsporen van gaslekken.

D - GEBRUIK VAN HET GASSTEL

1) Het aanzetten van de brander (fig. 5)
Houd een vlam dichtbij de brander (5) en open het gas voorzichtig door het afstellingswiel (1) tegen de klok in te draaien.

2) Koken
Zet de pan op de pandragers, in het midden van de brander, en stel het gasdebiet zo af dat de vlammen kleiner zijn dan de pan.

3) Het doven (fig. 4)
Wanneer u het koken beëindigd hebt, sluit dan het gas af door het afstellingswiel (1) volledig dicht te draaien (met de klok mee).

E - HET UITNEMEN VAN EEN CARTOUCHE

De cartouche kan eruit genomen worden zelfs indien deze niet leeg is. Vervang het patroon buiten en op afstand van andere personen.
- Wacht tot het apparaat is afgekoeld.
- Kijk na of de gastoevoer goed afgesloten werd door het afstellingswiel (1) volledig dicht te draaien (met de klok mee).
- Houd het apparaat vast, en schroef het patroon (6) los door in de tegengestelde richting van de wijzers van de klok te draaien en het patroon weg te halen (afb. 6).

Werp nooit een cartouche die niet leeg is, weg (kijk dit na door deze te schudden en de afwezigheid van enig geluid van de vloeistof vast te stellen).

F - VOORZICHTSMAATREGELEN

**Gebruik uw apparaat alleen op een afstand van 20 cm of meer van een wand of een brandbaar voorwerp.
Plaats het apparaat op een horizontale en stabiele ondergrond en verplaats deze tijdens het gebruikt niet, om de verschijning van grote vlammen vanwege de brandstof van vloeibare butaan in plaats van verdampte butaan te voorkomen.
Wanneer dit toch voor mocht komen, zet u het apparaat neer en sluit u de kraan.
Stel het komfoor op verminderd vermogen af in het geval van het gebruik van platte metalen accessoires, zoals een toaster of een broodrooster.**

G - ONDERHOUD, OPBERGEN EN OPLOSSEN VAN PROBLEMEN

In geval van terugbranding (ontsteking onder de branderdop), schakel het product uit, laat deze (circa vijf minuten) afkoelen en schakel het apparaat opnieuw in. Als de terugbranding zich opnieuw voordoet, neem contact op met uw lokale Campingaz®-handelaar.

Nadat uw apparaat volledig afgekoeld is :
a) Neem de cartouche eruit zoals aangeduid in paragraaf E.
b) Vouw de pandragers in (til iedere pandrager op en breng ze in de richting van de kraan door ze naar rechts of naar links te draaien) en zet het apparaat in zijn beschermende doos.
c) Berg het apparaat evenals de cartouche op in een koele, droge en geventileerde plaats, buiten het bereik van kinderen en nooit in een ondergronds terrein of in een kelder
d) In geval van verstopping van de injector (de cartouche bevat nog gas, maar het apparaat wil niet bran den), probeer deze niet te ontstoppen maar breng het apparaat naar uw dealer.
e) Indien u uw apparaat in een bepaalde ruimte gebruikt, dan dient deze ruimte de grondvoorwaarden van luchtverversing te eerbiedigen waardoor er voldoende lucht is voor de verbranding en waardoor het ontstaan van een gevaarlijk mengsel van niet verbrand gas kan vermeden worden (2 m^3/h/kw minimum).

Coleman Benelux B.V.
Minervum 7168, 4817 ZN Breda - Nederland
Tel: +31 (0)76 5728500 - Fax: +31 (0)76 5711014
E-mail: info@coleman.nl
www.coleman.eu

Notkunarleiðbeiningar

IS

Rennsli: 91 g/klst (1,25 kW) - spíss nr. 008505
Flokkur: gas bútan undir þrýstingi.
Þakka þér fyrir að velja Campingaz® Bleuet® Micro Plus.

A - ÁRÍÐANDI: GÆTA SKAL VARÚÐAR ÞEGAR GAS ER MEÐHÖNDLAÐ!

Þessar notkunarleiðbeiningar gera þér kleift að nota Campingaz® Bleuet® Micro Plus á réttan og öruggan hátt.
**Lestu þær vandlega áður en þú tengir tækið við gashylkið. Geymdu notkunarleiðbeiningarnar ætíð á öruggum stað til að geta lesið þær aftur þegar þörf krefur.
Fylgdu notkunarleiðbeiningunum sem og öryggisfyrirmælum á hylkjunum Campingaz® CV 270 PLUS / CV 300 PLUS / CV 470 PLUS. Ef ekki er farið eftir leiðbeiningunum getur það skapað hættu fyrir þann sem notar tækið og umhverfi hans.
Þetta tæki má einungis nota með Campingaz® CV 270 PLUS / CV 300 PLUS / CV 470 PLUS hylkjum. Það getur verið hættulegt að nota aðrar gerðir hylkja.
Fyrirtækið Société Application Des Gaz firrir sig allri ábyrgð ef gashylki af annarri gerð eru notuð.
Tækið skal einungis nota í vel loftræstu rými (að minnsta kosti 2 m^3/klst/kW) og fjarri eldfimum efnum.
Ekki skal nota tæki sem lekur, sem virkar ekki sem skyldi eða sem er úr sér gengið. Hafðu samband við söluaðila sem mun benda þér á viðeigandi viðhaldsþjónustu.
Aldrei skal breyta tækinu á neinn hátt né nota það í öðrum tilgangi en því er ætlað.
Ekki skal nota það inni í hjólhýsi, bifreið, tjaldi, skýli, kofa eða öðrum litlum og lokuðum svæðum….
Ekki má hafa tækið í gangi á meðan sofið er eða láta það eftirlitslaust.
Allur gasbúnaður virkar við bruna, tekur inn súrefni og varpar frá sér efnum sem myndast við brunann. Slík efni geta meðal annars verið kolsýringur (CO).
Kolsýringur er lyktarlaus og litlaus og getur valdið slappleika og einkennum sem minna á flensu og jafnvel dauðsfalli ef tækið er notað innandyra án nægilegrar loftræstingar.**

B - UPPSETNING

a) Ta apparatet ut av emballasjen.
b) Sving armene (3) til stoppunktet (fig. 2).

C - ÍSETNING CAMPINGAZ® CV 270 PLUS / CV 300 PLUS / CV 470 PLUS HYLKIS

(Ef tómt hylki er í tækinu skal lesa E-lið: "Skipt um hylki")
Ávallt skal koma hylki fyrir og fjarlægja það á vel loftræstum stað, helst utandyra og aldrei nærri loga, hitauppstökum eða neista (sígarettum, raftækjum o.s.frv.), fjarri einstaklingum og eldfimum efnum.
ETTERSOM CAMPINGAZ® CV 270 PLUS / CV 300 PLUS / CV 470 PLUS-BEHOLDEREN ER UTSTYRT MED EN VENTIL, KAN DEN DEMONTERES FRA SELVE APPARATET SELV OM DEN IKKE ER TOM. DERMED BLIR DET ENKLERE Å TRANSPORTERE DEN, SAMTIDIG SOM DEN KAN BRUKES PÅ ANDRE CAMPINGAZ®-APPARATER I SERIEN CV 270 PLUS / CV 300 PLUS / CV 470 PLUS SOM ER UTARBEIDET FOR KUN Å FUNGERE MED DISSE BEHOLDERNE.

a) Gakktu úr skugga um að stillingarhjólið (1) sé lokað (snúðu því eins langt og hægt er réttsælis).
b) Haldið við tækið (athugið: það getur verið heitt!) og skrúfið hylkið varlega (6) á tækið með því að snúa réttsælis þar til smellur heyrist (eftir u.þ.b. sex hringi) (mynd 3). Skrúfið hylkið ekki lengra en þetta: ventillinn gæti skemmst ef það er gert.
c) Tækið er nú tilbúið til notkunar.

Ef leka verður vart (gaslykt finnst áður en skrúfað er frá krananum) skal fara strax með tækið undir bert loft, á stað þar sem loft leikur um, þar sem engin eldhætta er og þar sem hægt er að leita orsaka lekans og stöðva hann. Ef ganga á úr skugga um að tækið leki ekki skal gera það utan dyra. Ekki skal leita að leka með loga heldur skal nota til þess þar til gerðan vökva.

D - VIRKNI TÆKISINS

1) Að kveikja á brennaranum með neistahnapp (mynd 6)
Opnið fyrir gasið með því að snúa stillihnappnum (1) rangsælis (áttin " + " á örinni) og þrýstið einu sinni eða oftar á neistahnappinn (4) þar til kviknar á tækinu.
Ef ekki kviknar á brennaranum skal skrúfa fyrir kranann með því að snúa hjólinu (1) alla leið réttsælis og ganga úr skugga um að gas sé í hylkinu áður en byrjað er á ný.

2) Matreiðsla
Komið pottinum fyrir á örmunum, beint yfir brennaranum, og stillið gasaðveituna þannig að logarnir stígi ekki hærra en sem nemur pottinum.

3) Matreiðsla
Komið pottinum fyrir á örmunum, beint yfir brennaranum, og stillið gasaðveituna þannig að logarnir stígi ekki hærra en sem nemur pottinum.

4) Slökkt á lampanum (mynd 4)
Snúðu rofanum (1) rangsælis eins langt og hægt er ("-" á rofanum, sjá mynd 4).

E - SKIPT UM HYLKI AF TEGUNDINNI CAMPINGAZ® CV 270 PLUS / CV 300 PLUS / CV 470 PLUS

Skiptið um hylkið utandyra og fjarri öðrum einstaklingum.
- Bíðið þar til tækið hefur kólnað.
- Gangið úr skugga um að lokað sé fyrir gasið með því að snúa stýrinu (1) alla leið í sömu átt og vísar á úr.
- Haldið við tækið og losið hylkið (6) með því að snúa því rangsælis (mynd 6) og fjarlægið það.

Aldrei skal fleygja hylki sem ekki er tómt (gangið úr skugga um að ekki heyrist í vökva með því að hrista hylkið).

F - VARÚÐARRÁSTAFANIR FYRIR NOTKUN

**Notið tækið ekki innan 20 cm frá eldfimu skilrúmi eða hlut.
Komið tækinu fyrir á láréttu og stöðugu undirlagi og færið það ekki til meðan á notkun stendur til að forðast stærri loga af völdum bruna bútans í vökvaformi í stað bútans í formi lofttegundar.
Ef slíkt gerist skal leggja tækið niður og skrúfa fyrir kranann.
Stillið hitarann á lægri hita ef nota á flata aukahluti úr málmi eins og brauðrist.**

G - GEYMSLA OG FRÁVIK Í VIRKNI

**Skiptið um hylkið utandyra og fjarri öðrum einstaklingum.
Eftir að tækið hefur kólnað algjörlega:
Eftir að tækið hefur kólnað algjörlega**

a) Fjarlægið hylkið samkvæmt kafla "E".
b) Brjótið armana saman (lyftið hvorum armi og færið þá að krananum með því að snúa til hægri eða vinstri) og komið tækinu fyrir í hlífðarpakkningunni á ný.
c) Geymið tækið ásamt hylkinu á svölum stað þar sem loft leikur um, þar sem börn ná ekki til og aldrei í kjallara.
d) Ef dælubúnaðurinn stíflast (enn er gas í hylkinu en ekki kviknar á tækinu) skal ekki reyna að losa stífluna heldur fara með hitatækið til söluaðila.
e) Ef tækið er notað innandyra þar viðkomandi staður að samræmast skilyrðum um loftstreymi til að nægilegt loft sé fyrir hendi fyrir brennslu og að ekki skapist andrúmsloft sem inniheldur hættulegt magn óbrennds gass (minnst 2 m^3/h/kW).

NEYTENDAÞJÓNUSTA

Coleman Benelux BV
Minervum 7168, 4817 ZN Breda - The Netherlands
Tel: +31 (0)76 5728500 - Fax: +31 (0)76 5711014
Email: info@coleman.nl

www.coleman.eu

BRUKSANVISNING

SE

Gaskapacitet : 91 g/h (1,25 kW) - munstycke nº 008505
Kategori : butanol direkttryck
Tack för att du valde denna apparat Campingaz® Bleuet® Micro Plus

A - VIKTIGT : VAR FÖRSIKTIG NÄR DU ANVÄNDER GAS !

Denna bruksanvisning är avsedd att förse dig instruktioner som gör att du rätt och säkert kan använda din apparat Campingaz® Bleuet® Micro Plus.
Läs igenom den noggrant för att lära dig hur gasolköket fungerar innan det monteras på gasbehållaren.
Följ alltid instruktionerna i bruksanvisningen liksom säkerhetsföreskrifterna som är tryckta på gasbehållarna Campingaz® CV 270 PLUS / CV 300 PLUS / CV 470 PLUS. Du och din omgivning riskerar allvarliga skador om inte dessa regler efterföljs.
Förvara bruksanvisningen på en säker och lättillgänglig plats för att kunna konsultera den vid behov.
Apparaten skall endast användas med gasbehållare av märket Campingaz® CV 270 PLUS / CV 300 PLUS / CV 470 PLUS. Det kan vara farligt att använda andra gasbehållare.
Gasbolaget avsäger sig allt ansvar vid användning av gasbehållare av annat fabrikat.
Apparaten får endast användas i lokaler med tillräcklig ventilation (minst 2 m³/h/kW) och aldrig i närheten av lättantännligt material.
Använd inte en apparat som läcker, som fungerar dåligt eller som är defekt. Ta med apparaten till återförsäljaren för vidare information om närmaste servicecenter.
Utför aldrig några ändringar på gasolköket och använd den bara för det bruk den är avsedd för.
Denna apparat bör inte användas i husvagn, fordon, tält, uteplatser, förråd och övriga slutna utrymmen…
Bör inte användas när man sover eller lämnas oövervakad.
Alla apparater som fungerar med gas fungerar enligt principen att förbränningen förbrukar syre och avger olika ämnen. En del av dessa förbrända ämnen kan innehålla kolmonoxid (CO).
Kolmonoxid, som är lukt- och färglös, kan orsaka obehag och illamående som påminner om influensa, samt kan rent av leda till döden om apparaten används inomhus utan tillräcklig ventilation.

B - MONTERING

a) Ta ur apparaten ur sin skyddsförpackning.
b) Vik ut armarna (3) (fig. 2):
1 - Dra var och en av armarna uppåt för att frigöra dem.
2 - Positionera dem så som visas i bild A i figur 2 genom att vrida dem åt höger eller vänster.
3 - Tryck till armarna så att de låses.

C - MONTERING AV GASPATRONEN TILL CAMPINGAZ® CV 270 PLUS / CV 300 PLUS / CV 470 PLUS

(Om det sitter en tom gaspatron på gasolköket, läs avsnittet E: " Demontering av gaspatron")
Gasbehållare ska anslutas eller tas bort i ett väl ventilerat utrymme, helst utomhus, och aldrig i närheten av öppen låga, värmekälla eller gnistor (cigarett, elektrisk utrustning etc.) på avstånd från andra personer och lättantändliga material.
GASPATRONERNA CAMPINGAZ® CV 270 PLUS / CV 300 PLUS / CV 470 PLUS ÄR UTRUSTADE MED EN VENTIL, DET ÄR ALLTSÅ MÖJLIGT ATT DEMONTERA DEM FRÅN GASOLKÖKET FÖR ATT UNDERLÄTTA TRANSPORT ÄVEN OM DE INTE ÄR TOMMA. DE KAN DÄREFTER I STÄLLET ANVÄNDAS PÅ ANDRA APPARATER I CAMPINGAZ® SORTIMENTET, PRODUKTER SOM HAR TILLVERKATS FÖR DRIFT UTESLUTANDE MED DESSA GASBEHÅLLARE.

a) Kontrollera att gastillförslen är avstängd genom att vrida gaskranen medurs till stopp (1) (rikting "-").
b) Håll fast apparaten (obs! den kan vara varm!) och skruva sedan fast behållaren (6) på apparaten genom att skruva den medurs tills det hörs ett "klick" (ungefär ett sjättedels varv) (fig. 3). Skruva inte behållaren mer än så: det finns risk att ventilen förstörs.
c) Apparaten är klar för användning.

Vid läckage (det luktar gas innan kranen öppnas), ställ apparaten omedelbart utomhus, på ett ställe med god luftväxling, utan antändningskälla, där läckan kan spåras upp och åtgärdas. Om du vill kontrollera om apparaten håller tätt, gör det utomhus. Gör ingen läcksökning med en låga, använd i stället specialvätska för sökning av gasläckor.

D - ANVÄNDNING

1) Brännarens tändning (bild 5)
Håll en tänd tändsticka intill brännaren (5), öppna sedan progressivt gasen genom att vrida gaskranen (1) moturs.

2) Matlagning
Ställ kokkärlet på kärlstödet mitt över brännaren och justera gasen så att lågorna inte går utanför kokkärlet.

3) Avstängning
När uppvärmningen är klar: stäng av gasen genom att vrida gaskranen medurs (1) till stoppläget (rikting "-").

E - BYTE AV GASBEHÅLLAREN

Behållaren får aldrig bytas ut om den inte är tom. Byt ut behållaren utomhus och på avstånd från andra personer.
- Vänta tills apparaten svalnat.
- Kontrollera att gastillförslen är avstängd genom att vrida ratten (1) helt medurs.
- Håll i apparaten och vrid loss behållaren (6) genom att vrida den moturs och ta bort den.

Släng aldrig en gaspatron som inte är tom, (kontrollera det genom att skaka på den, inget skvalpande ljud skall höras om den är tom).(fig. 6)

F - FÖRSIKTIGHETSÅTGÄRDER

Använd inte apparaten på mindre än 20 cm avstånd från en vägg eller ett brännbart föremål.
Ställ apparaten på ett stadigt horisontellt underlag och flytta inte på den under användning för att undvika att stora lågor flammar upp vid förbränning av flytande propan i stället för propangas.
Om detta skulle inträffa, ställ ner apparaten och stäng kranen.
Ställ in campingköket på minskad styrka när flata tillbehör av metall används såsom brödrost eller brödgrillgaller.

G - FÖRVARING OCH FUNKTIONSFEL

Efter total avkylning av apparaten
a) Ta bort gaspatronen enligt beskrivningen i avsnittet E.
b) Vik tillbaka armarna (lyft varje arm och för den mot kranen genom att vrida den åt höger eller vänster) och lägg tillbaka apparaten i sin skyddsförpackning.
c) Förvara apparaten, liksom gasbehållaren på en sval, torr och välventilerad plats utom räck håll för barn och aldrig i en källarvåning eller i en källare.
d) Om munstycket är tilltäppt, (gaspatronen innehåller fortfarande gas men gasolköket kan inte tändas), försök inte rengöra det utan ta med apparaten till er återförsäljare).
e) Om apparaten används i en lokal måste denna uppfylla gällande ventilationsnormer för att säkerställa att det finns tillräckligt med luft för korrekt förbränning och undvika uppkomsten av en blandning med farlig halt oförbränd gas (minst 2 m³/h/kw).

Om du inte lyckas avklara felet, så kontakta återförsäljaren som kan anvisa nä maste Servicebutik, om inte så ring till CAMPINGAZ

Konsumentinformationsavdelning:

Coleman Benelux BV
Minervum 7168, 4817 ZN Breda - The Netherlands
Tel: +31 (0)76 5728500 - Fax: +31 (0)76 5711014
Email: info@coleman.nl

www.coleman.eu

BRUKSANVISNING

NO

Gjennomstrømming : 91 g/t (1,25 kW) - injektor nº 008505
Kategori : direkte butantrykk
Takk for at du valgte apparatet Campingaz® Bleuet® Micro Plus.

A - VIKTIG : DU BRUKER GASS, VÆR FORSIKTIG!

Denne bruksanvisningen er utarbeidet for at du skal kunne bruke apparatet Campingaz® Bleuet® Micro Plus på en riktig og trygg måte.
Les bruksanvisningen nøye for å bli kjent med apparatet før du kopler det til gassbeholderen.
Du må overholde instruksjonene i denne bruksanvisningen samt sikkerhetsforanstaltningene som er angitt på Campingaz® CV 270 PLUS / CV 300 PLUS / CV 470 PLUS-beholderne. Hvis du ikke gjør dette, kan det innebære fare for deg som bruker og omgivelsene dine.
Oppbevar denne bruksanvisningen på et egnet sted for å kunne ta den frem ved behov.
Dette apparatet skal kun brukes med Campingaz® CV 270 PLUS / CV 300 PLUS / CV 470 PLUS-beholdere. Det kan være farlig å bruke det sammen med andre gassbeholdere.
Selskapet "Société Application Des Gaz" frasier seg ethvert ansvar ved bruk av beholdere fra andre produsenter.
Apparatet må kun brukes i rom med tilstrekkelig lufting (minst 2 m³/t/kW) og på avstand fra antennelige materialer.
Du må ikke bruke et apparat som lekker, som ikke fungerer riktig eller som er ødelagt. Ta det med til forhandleren som vil henvise deg til nærmeste servicesenter.
Apparatet må ikke endres, eller brukes til noe annet enn det det er beregnet på.
Apparatet må ikke brukes i campingvogn, kjøretøy, telt, skjul, hytte eller på små, lukkede plasser …
Det må ikke brukes uten oppsyn, for eksempel når du sover.
Alle gassapparater fungerer ved å brenne oksygen, og gir fra seg forbrenningsprodukter. Noen av disse produktene kan inneholde karbonmonoksid (CO).
Karbonmonoksid er en luktfri og fargeløs gass. Gassen kan provosere frem symptomer som ligner influensa. Den kan medføre døden hvis apparatet blir brukt innvendig uten fullgod ventilasjon.

B - MONTERING

a) Trekk ut apparatet fra beskyttelsesboksen.
b) Drei ermene (3) (fig. 2) :
1 - Trekk hver arm oppover for å frigjøre støtten.
2 - Innstill de slik som vist på bilde A av figur 2 ved å snu ermene mot høyre eller venstre.
3 - Press hver enkelt arm for å låse de.

C - SETTE I EN CAMPINGAZ® CV 270 PLUS / CV 300 PLUS / CV 470 PLUS-BEHOLDER

(Hvis det allerede er en tom beholder i apparatet, kan du gå videre til avsnitt E: "Fjerne beholderen")
For montering eller demontering av en patron, vær alltid på et luftig sted, aller helst ute og aldri i nærheten av en flamme, varmekilde eller en gnist (sigarett, elektrisk apparat eller lignede), i avstand fra andre personer og fra brennbare materialer.
ETTERSOM CAMPINGAZ® CV 270 PLUS / CV 300 PLUS / CV 470 PLUS -BEHOLDEREN ER UTSTYRT MED EN VENTIL, KAN DEN DEMONTERES FRA SELVE APPARATET SELV OM DEN IKKE ER TOM. DERMED BLIR DET ENKLERE Å TRANSPORTERE DEN, SAMTIDIG SOM DEN KAN BRUKES PÅ ANDRE CAMPINGAZ®-APPARATER I SERIEN 270 PLUS / 300 PLUS / 470 PLUS SOM ER UTARBEIDET FOR KUN Å FUNGERE MED DISSE BEHOLDERNE.

a) Kontroller at gasstilførselen er ordentlig avstengt ved å vri justeringsrattet mot klokken (1) til stoppunktet (i pilens "-" retning).
b) Hold apparatet (merknad : det kan være varmt !) og skru forsiktig patronen (6) på apparatet ved å snu det i klokkeretning helt til man hører et "klikk" (omtrent en sjettedels omdreining) (fig. 3). Ikke skru patronen mer enn dette : du risikerer å ødelegge dens ventil.
c) Nå er apparatet klar til bruk.

Ved lekkasje (gasslukt før du åpner kranen) må du umiddelbart sette apparatet utendørs i et område med svært god ventilasjon og uten antenningskilder, hvor du kan lete etter lekkasjen og stoppe den. Hvis du vil kontrollere at apparatet er tett, må du gjøre dette utendørs. Du må ikke lete etter lekkasje ved hjelp av ild, men bruke en væske for deteksjon av gasslekasjer.

D - BRUKE APPARATET

1) Tenne på apparater (fig. 5)
Hold en flamme i nærheten av brenneren (5) og åpne gassen litt etter litt ved å vri rattet (1) mot klokken.

2) Koking
Sett kasserollen på armene, i midten på brenneren, og reguler gassuttaket på en slik måte at flammene ikke blir høyere enn kasserollen.

3) Slokking
Når du er ferdig, stenger du av gassen ved å vri rattet (1) helt rundt med klokken (i pilens "-" retning).

E - FJERNE BEHOLDEREN

Beholderen kan fjernes selv om den ikke er tom. Skift patronen ute og i avstand fra andre personer.
- Vent til apparatet er avkjølt.
- Kontroller at gasstilførselen er helt stengt ved å vri rattet (1) helt rundt mot klokken.
- Hold apparatet, skru deretter patronen løs (6) ved å snu den mot klokkeretning (fig. 6) og trekk den ut.

F - SIKKERHETSREGLER

Ikke bruk apparatet ditt nærmere enn 20 cm fra en vegg eller en annen brennbar sak.
Sett apparatet på et horisontalt stabilt underlag. Når apparatet brukes skal den ikke flyttes for å unngå store flammer som kan komme som følge av forbrenning av flytende butan i stedet for butangass.
Hvis dette skjer, sett fra deg apparatet og steng kranen.
Reguler brenneren på redusert styrke ved bruk av tilleggsutstyr av metall, slik som toaster eller brødrister.

G - OPPBEVARING OG FEIL VED BRUK

Etter at apparatet er fullstendig avkjølt:
a) Fjern beholderen slik det er angitt i avsnitt E.
b) Brett inn ermene (løft opp hver arm og ta de mot kranen ved å snu de mot høyre eller venstre) og sett apparatet tilbake på plass i beskyttelsesboksen.
c) Oppbevar apparatet og beholderen på et kjølig, tørt sted med god ventilasjon, utenfor barns rekkevidde, og aldri i en kjeller eller underetasje.
d) Hvis injektoren tettes (beholderen inneholder gass, men det er ikke mulig å tenne på appa ratet), må du ikke prøve å åpne injektoren. Lever apparatet tilbake til forhandleren.
e) Hvis du bruker apparatet innendørs, må rommet oppfylle elementære krav til ventilasjon slik at det tilføres tilstrekkelig luft til forbrenningen og dermed ikke dannes blandinger som inne holder farlig ikke-brent gass (minst 2 m³/t/kW).

Hvis du ikke kan løse problemet, bes du kontakte forhandleren, som kan henvise deg til nærmeste verksted.
Du kan også ta kontakt med CAMPINGAZ på følgende adresse:

Kundeservice

NORDIC OUTDOOR AS
P.O. Box 1533 Stoa - 4856 Arendal - Norway
Tel: +47 37 00 28 00
Email: post@nordic-outdoor.no

www.nordic-outdoor.no

BETJENINGSVEJLEDNING

DK

Kapacitet : 91 g/t (1,25 kW) - dyse nº 008505
Kategori : butan direkte tryk
Tak fordi De har valgt dette apparat Campingaz® Bleuet® Micro Plus.

A - VIGTIGT : DET ER GAS DE BRUGER, SÅ VÆR FORSIGTIG!

Denne betjeningsvejledning skal hjælpe Dem til at benytte Campingaz® Bleuet® Micro Plus apparatet rigtigt og i fuld sikkerhed.
Læs derfor betjeningsvejledningen omhyggeligt, så De bliver bekendt med apparatet, inden det tilsluttes gaspatronen.
Overhold instruktionerne i betjeningsvejledningen samt sikkerhesreglerne, som står anført på Campingaz® CV 270 PLUS / CV 300 PLUS / CV 470 PLUS gaspatronerne. Hvis disse instruktioner ikke overholdes, kan det være farligt for brugeren og de omgivende personer.
Denne betjeningsvejledning bør hele tiden opbevares på et sikkert sted, så den altid er tilgængeligt, hvis der bliver brug for at søge oplysninger.
Apparatet må kun bruges med Campingaz® CV 270 PLUS / CV 300 PLUS / CV 470 PLUS. Det kan være farligt at bruge andre gasbeholdere.
Apparatet må kun benyttes i tilstrækkeligt ventilerede rum (minimum 2 m³/t/kw) og på afstand af brandfarlige materialer.
Benyt ikke et apparat, der er utæt, fungerer dårligt eller er beskadiget. De bedes indlevere det til forhandleren, som kan oplyse Dem om, hvor den nærmeste serviceforretning ligger.
Der bør aldrig foretages ændringer af apparatet, og det må ikke benyttes til formål, det ikke er beregnet til.
Apparatet må ikke anvendes i campingvogn, køretøj, telt, læskur, hytte eller i små lukkede rum …
Apparatet må ikke efterlades tændt uden opsyn, eller hvis man sover.
Alle gasapparater, der fungerer efter forbrændingsprincippet, opbruger ilt og afgiver forbrændingsprodukter. Disse kan indeholde kulilte (CO).
Kulilte er farveløs og lugtfri og kan forårsage ildebefindende og influenzalignende symptomer, men kan også være livsfarlig, hvis apparatet bruges indendørs eller på steder uden tilstrækkelig ventilation.

B - MONTERING

a) Tag redskabet ud af beskyttelsesindpakningen.
b) Drej armene (3) (fig. 2):
1 - Drej hver arm opad for at tage den ud af støtten.
2 - Placér armen som vist i sektion A på figur 2, ved at dreje mod højre eller venstre.
3 - Tryk på hver arm for at fastgøre den i denne placering.

C - SÅDAN ANBRINGES EN NY CAMPINGAZ® CV 270 PLUS / CV 300 PLUS / CV 470 PLUS GASPATRON

(Hvis der sidder en tom patron på apparatet, bedes De læse afsnit E: "Sådan tages gaspatronen af").
For at montere og afmontere en patron, skal indgrebet altid udføres på et godt udluftet sted, helst udenfor og aldrig i nærheden af flammer, varmekilder eller gnister (cigaretter, elektriske apparater, osv.) og langt fra andre personer og brændbart materiale.
DA CAMPINGAZ® CV 270 PLUS / CV 300 PLUS / CV 470 PLUS GASPATRONERNE ER UDSTYRET MED VENTIL, KAN DE TAGES AF APPARATET, SÅ DE ER NEMMERE AT TRANSPORTERE, OGSÅ SELV OM DE IKKE ER TOMME, OG KAN SÆTTES PÅ ANDRE CAMPINGAZ® APPARATER I SERIEN 270 PLUS / 300 PLUS / 470 PLUS, SOM UDELUKKENDE KAN FUNGERE MED DISSE GASPATRONER.

a) Undersøg først, om der er lukket for gassen, ved at dreje reguleringsknappen (1) med uret helt i bund (pilens "-" retning).
b) Hold apparatet (pas på: det kan være varmt!) og skru forsigtigt patronen (6) mod apparatet ved at dreje med uret, indtil der høres et "klik" (cirka en sjettedel af en omgang) (fig. 3). Forsæt ikke med at skrue på patronen, idet det kan beskadige ventilen.
c) Apparatet er klar til brug.

I tilfælde af gasudslip (lugt af gas inden justeringshåndtaget er åbnet) skal apparatet øjeblikkeligt sættes udenfor i et område med god lufttilførsel og uden antændingskilder, hvor man kan lede efter udslippet og standse det. Kontrol af utætheder skal foregå udenfor. Prøv ikke at finde udslippet ved hjælp af en flamme, men brug en væske til detektering af gasudslip.

D - ANVENDELSE AF GASAPPARATET

1) Tænding (fig. 5)
Hold en flamme hen i nærheden af brænderen (5), og luk derefter op for gassen lidt efter lidt ved at dreje reguleringsknappen (1) imod uret.

2) Tilberedning
Sæt gryden på armen i centrum af blusset og regulér gassen således at flammen ikke når ud over gryden.

3) Sådan slukkes der for apparatet:
Når kogningen er slut: luk for gassen ved at dreje reguleringsknappen (1) i bund med uret (pilens "-" retning).

E - UDSKIFTINING AF GASPATRON

Gaspatronen kan tages af, selv om den ikke er tom. Udskift patronen udenfor og langt væk fra andre personer.
- Vent på at apparatet køler af.
- Undersøg først, om der er lukket for gassen ved at dreje reguleringsknappen (1) med uret helt i bund.
- Udskift apparatet og løsn herefter patronen (6) ved at dreje den mod uret (fig. 6) og tage den af.

Smid aldrig en gaspatron ud, som ikke er helt tom (ved at ryste den kan man høre, om der er en "væskelyd" i den).

F - FORHOLDSREGLER VED BRUG

Anvend ikke apparatet mindre end 20 cm fra en væg eller brændbare ting.
Sæt apparatet på en lige overflade og flyt det ikke under brugen for at undgå at flammen bliver høj som følge af, at der forbrændes flydende butangas i stedet for fordampet butangas.
Hvis det sker, skal apparatet sættes ned, og hanen skal lukkes.
Regulér blusset til minimum hvis der anvendes flade metalredskaber, herunder riste eller plader.

G - OPBEVARING OG UNORMAL FUNKTION

Patronen skal udskiftes udendørs og på afstand fra andre personer.
a) Gaspatronen af som forklaret i afsnit E.
b) Fold armene (løft hver arm og vend den mod hanen ved at dreje den mod højre eller venstre) og placér herefter igen apparatet i dets beskyttende indpakning.
c) Hvis dysen er tilstoppet, (gaspatronen indeholder stadig gas, men apparatet tænder ikke), bør De ikke forsøge at rense den, men henvende Dem til forhandleren med apparatet.
d) Hvis apparatet benyttes i et rum, skal stedet overholde de grundlæggende regler for udluftning, så der tilføres en tilstrækkelig mængde luft til forbrændingen, og man undgår dannelse af en farlig blanding af ikke-forbrændt gas (minimum 2 m³/t/kW).

Hvis De ikke kan løse problemet, bedes de kontakte Deres forhandler, der vil henvise Dem til den serviceafdeling, der er nærmest, hvor De bor, eller ring til CAMPINGAZ Kundeservice.

Coleman Benelux BV
Minervum 7168, 4817 ZN Breda - The Netherlands
Tel: +31 (0)76 5728500 - Fax: +31 (0)76 5711014
Email: info@coleman.nl

www.coleman.eu

KÄYTTÖOHJE

FI

Teho : 91 g/h (1,25 kW) - polttoainesuutin nº 008505
Sarja : butaani-suorapainekeitin
Kiitos, että valitsit Campingaz® Bleuet® Micro Plus -keittimen

A - TÄRKEÄÄ : KAASUA ON KÄSITELTÄVÄ VAROEN!

Tätä käyttöohjetta noudattamalla käytät Campingaz® Bleuet® Micro Plus -keitintä oikein ja turvallisesti.
Lue käyttöohje huolellisesti tutustuaksesi keittimeen ennen kuin liität siihen kaasusäiliön.
Noudata myös Campingaz® CV 270 PLUS / CV 300 PLUS / CV 470 PLUS -säiliöiden turvaohjeita.
Ohjeiden laiminlyöminen voi olla vaarallista käyttäjälle itselleen sekä hänen ympäristölleen.
Säilytä käyttöohje huolellisesti niin, että voit tarvittaessa palata siihen.
Keitintä käytetään yksinomaan Campingaz® CV 270 PLUS / CV 300 PLUS / CV 470 PLUS-säiliöiden kanssa. Muiden kaasusäiliöiden käyttö voi olla vaarallista.
Application Des Gaz -yhtiö ei vastaa muiden säiliömerkkien käytön aiheuttamista vahingoista.
Keitintä saa käyttää ainoastaan hyvin ilmastoiduissa tiloissa (vähintään 2m³/h/kw) ja riittävän kaukana helposti syttyvistä aineista.
Vuotavaa, heikosti toimivaa tai viallista laitetta ei saa käyttää. Se on palautettava jälleenmyyjälle, joka neuvoo edelleen lähimpään jälkihuoltoon.
laitetta ei saa muunnella eikä käyttää muuhun kuin sen alkuperäiseen tarkoitukseen.
Laitetta ei saa käyttää asuntovaunussa, ajoneuvossa, teltassa, katoksessa, mökissä tai muussa ahtaassa suljetussa tilassa.
Laitetta ei saa käyttää nukkumisen aikana, eikä sitä saa jättää valvomatta.
Kaikki kaasulaitteet, joiden toiminta perustuu palamiseen, kuluttavat happea ja muodostavat palamistuotteita. Osa näistä palamistuotteista voi sisältää hiilimonoksidia (CO).
Hajuton ja väritön hiilimonoksidi voi aiheuttaa pahoinvointia, vilustumisen kaltaisia oireita tai jopa kuoleman, jos laitetta käytetään sisätiloissa ilman asianmukaista tuuletusta.

B - ASENTAMINEN

a) Ota laite pois suojalaatikosta.
b) Käännä varret (3) (kuva 2) :
1 - Vedä kumpaakin vartta ylöspäin, jotta ne irtoavat tuestaan.
2 - Aseta ne kuvan 2 näkymän A tavalla kääntämällä niitä oikealle tai vasemmalle päin.
3 - Paina kumpaakin vartta, kunnes ne lukkiutuvat.

C - CAMPINGAZ® CV 270 PLUS / CV 300 PLUS / CV 470 PLUS -SÄILIÖN ASENTAMINEN

(Mikäli laitteessa on tyhjä säiliö, lue kappale E "Säiliön poistaminen")
Työskentele aina hyvin ilmastoidussa tilassa säiliötä asentaessasi tai irrottaessasi, mieluiten ulkona eikä koskaan avotulen, lämmönlähteen tai kipinän (savuke, sähkölaite jne.) läheisyydessä, ja pysyttele kaukana muista ihmisistä ja syttyvistä materiaaleista.
VENTTIILINSÄ ANSIOSTA CAMPINGAZ® CV 270 PLUS / CV 300 PLUS / CV 470 PLUS-SÄILIÖ VOIDAAN TÄYSINÄISENÄKIN POISTAA KEITTIMESTÄ KULJETUKSEN AJAKSI JA LIITTÄÄ MUIHIN CAMPINGAZ® 270 PLUS / 300 PLUS / 470 PLUS -SARJAN KEITTIMIIN, JOTKA TOIMIVAT YKSINOMAAN YM. SÄILIÖLLÄ.

a) Varmista, että kaasuhana on suljettu kääntämällä ohjainta (1) myötäpäivään pidäkkeeseen asti (suuntaan "-").
b) TPidä kiinni laitteesta (huomio : se voi olla kuuma !) ja ruuvaa säiliö (6) varovasti kiinni laitteeseen kääntämällä sitä myötäpäivään, kunnes kuuluu "klik" (n. kuudennella kierroksella) (kuva 3). Älä ruuvaa säiliötä sen enempää: saatat vahingoittaa sen venttiiliä.
c) Laite on käyttövalmis.

Jos esiintyy vuotoja (kaasun hajua ennen hanan avaamista), vie laite heti ulos, hyvin tuulettettuun paikkaan ulkoilmaan, missä ei ole syttymismahdollisuutta ja missä vuodon voi etsiä ja pysäyttää. Halutessasi kokeilla laitteen tiiviyttä tee se ulkotiloissa. Älä etsi vuotoja avoliekin avulla, käytä kaasuvuotojen havaitsemisnestettä.

D - KEITTIMEN KÄYTTÖ

1) Twister® Micro Plus:n sytyttäminen (Kuva 5)
Vie liekki sytyttimen lähelle (5) ja avaa kaasu vähitellen kääntämällä ohjainta (1) vastapäivään.

2) Paistaminen
Aseta kattila varsille, polttimen keskiosaan, ja säädä kaasun tehoa siten, että liekit eivät ylitä kattilaa.

3) Sammutus
Sammuta kaasu kääntämällä ohjainta (1) myötäpäivään niin pitkälle kuin mahdollista (suuntaan "-").

E - SÄILIÖN POISTAMINEN

Säiliö voidaan poistaa, vaikka se ei ole tyhjä. Vaihda säiliö ulkona ja kaukana muista ihmisistä.
- Odota, kunnes laite on jäähtynyt.
- Varmista, että kaasuhana on suljettu kääntämällä ohjainta (1) myötäpäivään niin pitkälle kuin mahdollista.
- Pidä kiinni laitteesta, irrota sitten säiliö (6) kääntämällä sitä vastapäivään (kuva 6) ja vedä se pois.

F - KÄYTÖN VAROTOIMET

Älä käytä laitetta alle 20 cm etäisyydellä seinästä tai syttyvästä esineestä.
Aseta laite tukevalle, vaakasuoralle alustalle äläkä siirrä sitä käytön aikana, jotta välttäisit suurten liekkien syntymistä, mikä voi aiheutua nestekaasun polttamisesta höyrystyneen kaasun sijasta.
Jos tätä tapahtuu, sammuta laite ja sulje hana.
Säädä keittolevy pienelle teholle, jos käytät metallisia lisälaitteita, kuten paahdinta tai leipägrilliä.

G - SÄILYTYS JA TOIMINTAHÄIRIÖT

Vaihda patruuna ulkotiloissa ja etäällä muista henkilöistä.
a) Irrota säiliö kappaleessa E) kuvatulla tavalla.
b) Taita varret kokoon (nosta kumpaakin vartta ja vie ne hanaa kohti kääntämällä niitä oikealle tai vasemmalle) ja aseta laite takaisin suojalaatikkoonsa.
c) Säilytä keitintä ja säiliötä viileässä, kuivassa ja ilmastoidussa paikassa, pois lasten ulottu vilta. Keitintä ei saa säilyttää kellarissa.
d) Mikäli polttoainesuutin tukkeutuu (säiliö sisältää vielä kaasua mutta keitin ei syty), älä yritä itse avata sitä, vaan vie se jälleenmyyjälle avattavaksi.
e) Mikäli laitetta käytetään sisätiloissa, ilmastoinnin on oltava riittävä (vähintään 2 m³/h/kw) takaamaan keittimen moitteeton toiminta sekä estämään vaarallisen, palamatonta kaasua sisältävän yhdisteen muodostuminen.

Jos et onnistu korjaamaan vikaa, ota yhteys maahantuojaan, joka ilmoittaa kotipaikkaasi lähimpänä olevan huoltopisteen osoitteen.

KAASUVALO OY
Porttikaari 18 - 01200 Vantaa - Finland
Tel: +358 9 8689300 - Fax: +358 9 876 1865

www.kaasuvalo.fi

ΟΔΗΓΙΕΣ ΧΡΗΣΗΣ

GR

Κατανάλωση: 91 g/h (1,25 kW) - Μπεκ n°008505
Κατηγορία: απευθείας πίεση βουτανίου.
Σας ευχαριστούμε που διαλέξατε το καμινέτο Campingaz® Bleuet® Micro Plus της Campingaz®.

A - ΣΗΜΑΝΤΙΚΟ: ΝΑ ΕΙΣΤΕ ΠΟΛΥ ΠΡΟΣΕΚΤΙΚΟΙ ΟΤΑΝ ΚΑΝΕΤΕ ΧΡΗΣΗ ΥΓΡΑΕΡΙΟΥ!

Αυτές οι οδηγίες χρήσης έχουν ως σκοπό να σας βοηθήσουν να χρησιμοποιήσετε σωστά και με απόλυτη ασφάλεια το καμινέτο σας Campingaz® Bleuet® Micro Plus της Campingaz®.
Διαβάστε τις προσεκτικά για να εξοικειωθείτε με τη συσκευή πριν τοποθετήσετε το φιαλίδιο υγραερίου.
Φυλάσσετε πάντα αυτές τις οδηγίες χρήσης σε ασφαλές μέρος για να ανατρέξετε σε αυτές όταν χρειαστεί.
Ακολουθήστε τόσο αυτές τις οδηγίες χρήσεως όσο και τις οδηγίες ασφαλείας που αναγράφονται πάνω στα φιαλίδια CV 270 PLUS / CV 300 PLUS / CV 470 PLUS της Campingaz®. Η μη τήρηση των οδηγιών αυτών μπορεί να θέσει σε κίνδυνο τόσο τη χρήστη όσο και τους ανθρώπους γύρω του.
Η συσκευή αυτή θα πρέπει να χρησιμοποιείται αποκλειστικά με τα φιαλίδια υγραερίου CV 270 PLUS / CV 300 PLUS / CV 470 PLUS της Campingaz®. Η χρήση άλλων φιαλιδίων υγραερίου μπορεί να αποβεί επικίνδυνη.
Η Societe Application Des Gaz δεν αναλαμβάνει καμία ευθύνη σε περίπτωση χρήσης φιαλιδίων άλλων κατασκευαστών.
Η συσκευή αυτή πρέπει να χρησιμοποιείται μόνο σε χώρους που αερίζονται επαρκώς (τουλάχιστον 2 m³/h/kW) και μακριά από κάθε εύφλεκτο υλικό.
Μην χρησιμοποιείτε τη συσκευή αν παρουσιάζει διαρροή, δεν λειτουργεί σωστά ή έχει υποστεί φθορά. Επικοινωνήστε με το Κέντρο Εξυπηρέτησης Πελατών.
Μην προσπαθήσετε να επιφέρετε αλλαγές στη συσκευή ή να τη χρησιμοποιήσετε για σκοπούς άλλους από αυτούς για τους οποίους προορίζεται.
Δεν θα πρέπει να χρησιμοποιείται σε τροχόσπιτο, όχημα, σκηνή, καταφύγιο, καμπάνα και οποιονδήποτε μικρό κλειστό χώρο ...
Δεν θα πρέπει να χρησιμοποιείται όταν κοιμάστε ή να αφήνεται δίχως επίβλεψη.
Όλες οι συσκευές γκαζιού που λειτουργούν σύμφωνα με την αρχή της ανάφλεξης καταναλώνουν οξυγόνο και αποβάλλουν τα προϊόντα της καύσης. Ένα τμήμα αυτών των προϊόντων καύσης μπορεί να περιέχει μονοξείδιο του άνθρακα (CO).
Το μονοξείδιο του άνθρακα, άοσμο και άχρωμο, μπορεί να προκαλέσει ενοχλήσεις και συμπτώματα που μοιάζουν με εκείνα της γρίπης, πιθανότατα ακόμη και θάνατο εάν η συσκευή χρησιμοποιείται σε εσωτερικό χώρο δίχως επαρκή εξαερισμό.

B - ΣΥΝΑΡΜΟΛΟΓΗΣΗ

α) Βγάλτε τη συσκευή από το προστατευτικό της κουτί.
β) Περιστρέψτε τους βραχίονες στήριξης (3) (εικ. 2) :
1 - Τραβήξτε κάθε βραχίονα προς τα πάνω για να μη στηρίζεται πια η συσκευή σε αυτούς.
2 - Τοποθετήστε τους όπως φαίνεται από στο σχήμα Α της εικόνας 2, περιστρέφοντας τους προς τα δεξιά ή τα αριστερά.
3 - Πιέστε κάθε βραχίονα για να ασφαλίσει.

C - ΤΟΠΟΘΕΤΗΣΗ ΤΟΥ ΦΙΑΛΙΔΙΟΥ CV 270 PLUS / CV 300 PLUS / CV 470 PLUS ΤΗΣ CAMPINGAZ®

(Εάν το φιαλίδιο που έχετε ήδη στη συσκευή σας είναι κενό, διαβάστε την παράγραφο Ε - ΑΠΟΣΥΝΑΡΜΟΛΟΓΗΣΗ ΤΟΥ ΦΙΑΛΙΔΙΟΥ).
Για την τοποθέτηση ή την αφαίρεση μίας φιάλης επιλέγετε πάντα έναν ανοικτό, καλά αεριζόμενο χώρο, κατά προτίμηση έναν εξωτερικό χώρο και ποτέ κοντά σε φλόγα, πηγή θερμότητας ή σπίθες (τσιγάρο, ηλεκτρική συσκευή κτλ.), μακριά από άλλα άτομα και εύφλεκτα υλικά.
ΤΑ ΦΙΑΛΙΔΙΑ CAMPINGAZ® **CV 270 PLUS / CV 300 PLUS / CV 470 PLUS** ΛΟΓΩ ΤΟΥ ΟΤΙ ΔΙΑΘΕΤΟΥΝ ΒΑΛΒΙΔΑ, ΜΠΟΡΟΥΝ ΝΑ ΑΠΟΣΥΝΑΡΜΟΛΟΓΗΘΟΥΝ ΑΠΟ ΤΗ ΣΥΣΚΕΥΗ ΑΥΤΗ ΠΡΟΚΕΙΜΕΝΟΥ ΝΑ ΔΙΕΥΚΟΛΥΝΘΕΙ Η ΜΕΤΑΦΟΡΑ ΤΗΣ, ΑΚΟΜΑ ΚΑΙ ΑΝ ΑΥΤΑ ΔΕΝ ΕΙΝΑΙ ΑΔΕΙΑ ΚΑΙ ΝΑ ΤΟΠΟΘΕΤΗΘΟΥΝ ΞΑΝΑ ΣΕ ΑΛΛΕΣ ΣΥΣΚΕΥΕΣ CAMPINGAZ® ΤΗΣ ΣΕΙΡΑΣ **CV 270 PLUS / CV 300 PLUS / CV 470 PLUS** ΠΟΥ ΠΡΟΟΡΙΖΟΝΤΑΙ ΓΙΑ ΛΕΙΤΟΥΡΓΙΑ ΑΠΟΚΛΕΙΣΤΙΚΑ ΜΕ ΑΥΤΑ ΤΑ ΦΙΑΛΙΔΙΑ.

α) Βεβαιωθείτε ότι η παροχή αερίου είναι καλά κλεισμένη, στρέφοντας μέχρι τέρμα το στρόφαλο ρύθμισης (1) κατά τη φορά περιστροφής των δεικτών ενός ρολογιού (φορά «-» του βέλους) (εικ. 4). Σφίξτε καλά το στρόφαλο για να εξασφαλίσετε το καλό κλείσιμο του αερίου.
β) Κρατήστε τη συσκευή (προσοχή: μπορεί να καίει!) και βιδώστε αργά τη φιάλη στη συσκευή (6) στρέφοντάς τη δεξιόστροφα μέχρι να ακούσετε ένα "κλικ" (περίπου στο ένα έκτο της στροφής) (εικ. 3). Μη βιδώνετε τη φιάλη πέρα από αυτό το σημείο: υπάρχει κίνδυνος φθοράς της βαλβίδας της.
γ) Η συσκευή είναι έτοιμη να λειτουργήσει.

Σε περίπτωση διαρροής (οσμή αερίου πριν ανοίξετε τη στρόφιγγα), βγάλτε αμέσως τη συσκευή έξω, σε καλά αεριζόμενο χώρο, χωρίς πηγές ανάφλεξης, όπου η διαρροή θα μπορεί να ανιχνευθεί και να σταματήσει. Εάν θέλετε να ελέγξετε τη στ.εγανότητα της συσκευής, κάντε το σε εξωτερικό χώρο. Μην προσπαθήσετε ποτέ να εντοπίσετε τυχόν διαρροές χρησιμοποιώντας φλόγα, χρησιμοποιήστε ένα υγρό ανίχνευσης διαρροής αερίου.

D - ΧΡΗΣΗ ΤΟΥ ΚΑΜΙΝΕΤΟΥ

1) Άναμμα του Bleuet® Micro PLUS (εικ. 5)
Πλησιάστε μια φλόγα κοντά στον καυστήρα (5) και ανοίξτε στη συνέχεια προοδευτικά το αέριο, στρέφοντας το στρόφαλο (1) κατά την αντίστροφη φορά περιστροφής των δεικτών ενός ρολογιού.

2) Μαγείρεμα
Τοποθετήστε το μαγειρικό σκεύος στην κατάλληλη βάση, στο κέντρο της εστίας και ρυθμίστε την παροχή αερίου έτσι ώστε οι φλόγες να μη ξεπερνούν το σκεύος.

3) Σβήσιμο
Κλείστε την παροχή υγραερίου γυρίζοντας τη στρόφιγγα (1) σύμφωνα με τη φορά των δεικτών του ρολογιού μέχρι τέλους (κατεύθυνση "-" του βέλους). Σφίξτε καλά το στρόφαλο για να εξασφαλίσετε το καλό κλείσιμο του αερίου.

E - ΑΠΟΣΥΝΑΡΜΟΛΟΓΗΣΗ ΤΟΥ ΦΙΑΛΙΔΙΟΥ

Το φιαλίδιο μπορεί να αφαιρεθεί ακόμη και αν δεν είναι άδειο. Αλλάξτε τη φιάλη σε εξωτερικό χώρο και μακριά από άλλα άτομα.
- Περιμένετε μέχρι η συσκευή να κρυώσει.
- Βεβαιωθείτε ότι η στρόφιγγα (1) είναι καλά κλεισμένη γυρνώντας την σύμφωνα με τη φορά των δεικτών του ρολογιού (φορά «-» του βέλους).
- Κρατήστε τη συσκευή και στη συνέχεια ξεβιδώστε τη φιάλη (6) στρέφοντάς την αριστερόστροφα (εικ. 6) και αφαιρέστε την.

Μην πετάτε ποτέ ένα φιαλίδιο που δεν είναι άδειο (ελέγχετε την απουσία θορύβου υγρού, ανακινώντας το).

ΣΤ - ΑΠΑΡΑΙΤΗΤΕΣ ΠΡΟΦΥΛΑΞΕΙΣ

Μη χρησιμοποιείτε τη συσκευή σας σε απόσταση μικρότερη των 20cm από ένα τοίχωμα ή ένα καύσιμο υλικό.
Τοποθετήστε τη συσκευή σε μία οριζόντια, σταθερή επιφάνεια και κατά τη διάρκεια της χρήσης, μην την μετακινείτε για να αποφύγετε την δημιουργία μεγάλης φλόγας που οφείλεται στην καύση υγρού βουτανίου αντί για αέριο βουτάνιο.
Αν συμβεί κάτι τέτοιο, σταθεροποιήστε τη συσκευή και κλείστε τη στρόφιγγα.
Ρυθμίστε την εστία σε χαμηλή φωτιά σε περίπτωση που χρησιμοποιείτε μεταλλικά εξαρτήματα όπως πλάκες τοστιέρας ή σχάρες μαγειρέματος.

G - ΑΠΟΘΗΚΕΥΣΗ - ΣΥΝΤΗΡΗΣΗ - ΑΝΩΜΑΛΙΕΣ ΛΕΙΤΟΥΡΓΙΑΣ

Αλλάξτε τη φιάλη σε εξωτερικό χώρο και μακριά από άλλα άτομα. Αφού κρυώσει τελείως η συσκευή:
- Αφαιρέστε το φιαλίδιο, όπως υποδεικνύεται στην ενότητα «Ε».
- Αναδιπλώστε τους βραχίονες (σηκώστε τον κάθε βραχίονα και επαναφέρετέ τους προς τη στρόφιγγα περιστρέφοντάς τους προς τα δεξιά ή τα αριστερά) και επανατοποθετήστε τη συσκευή μέσα στο προστατευτικό κουτί.
- Σε περίπτωση που το μπεκ της συσκευής σας βουλώσει (το φιαλίδιο περιέχει ακόμη υγραέριο αλλά η συσκευή δεν ανάβει), μην προσπαθήσετε να το αποφράξετε μόνοι σας. Επικοινωνήστε με το Κέντρο Εξυπηρέτησης Πελατών.
- Αν χρησιμοποιείτε τη συσκευή σας σε κλειστό χώρο, αυτός θα πρέπει να πληρεί τις στοιχειώδεις συνθήκες εξαερισμού ώστε να είναι δυνατή η παροχή του απαραίτητου αέρα για την καύση του υγραερίου και να αποφευχθεί τυχόν συσσώρευση επικίνδυνου μείγματος άκαυστων αερίων (2 m³/h/kW το ελάχιστο).

ΚΕΝΤΡΟ ΕΞΥΠΗΡΕΤΗΣΗΣ ΠΕΛΑΤΩΝ

RESOUL HELLAS AE - Λεωφόρος Τυρταίου, 19014, Αφίδναι Αττικής
Τηλ: +30 22950 23111 / Fax: +30 22950 23511
site : www.resoul.gr / email : resoul@resoul.gr

www.coleman.eu

KULLANIM KILAVUZU

TR

Kapasite: 91 g/h (1,25 kW) – enjektör no 008505
Kategori: direkt basınçlı butan
Campingaz® Bleuet® Micro Plus cihazını seçtiğiniz için teşekkür ederiz.

A - ÖNEMLİ: GAZ KULLANIYORSUNUZ, DİKKATLİ OLUN!

Bu kullanım kılavuzu, *Campingaz® Bleuet® Micro Plus* cihazınızı doğru ve emniyetli şekilde kullanmanızı sağlamayı amaçlar.
Bu kullanım kılavuzunda ve Campingaz® CV 270 PLUS / CV 300 PLUS / CV 470 PLUS kartuşlarının üzerinde bulunan güvenlik talimatlarına uyun. Bu talimatlara uyulmaması, kullanıcı ve çevresi için tehlikeli olabilir.
Cihazı gaz alıcısına monte etmeden önce kılavuzu dikkatle okuyun. İhtiyacınız olduğunda yeniden başvurabilmek için bu kullanım kılavuzunu güvenli bir yerde saklayın.
Bu cihaz sadece Campingaz® CV 270 PLUS / CV 300 PLUS / CV 470 PLUS kartuşlarıyla kullanılabilir. Diğer gaz alıcılarıyla kullanılması tehlikeli olabilir.
Gaz Kullanım Kurumu, başka bir marka kartuş kullanılması halinde hiçbir sorumluluk üstlenmez.
Bu cihaz sadece yeterli derecede havalandırılmış yerlerde (asgari 2 m³/h/kW) ve yanıcı maddelerden uzakta kullanılabilir.
Kaçak yapan, düzgün çalışmayan veya hasarlı bir cihazı kullanmayın. Böyle bir durumda cihazı satıcınıza geri götürün. Kendisi sizi en yakın satış sonrası servisine yönlendirecektir.
Cihazı asla modifiye etmeyin, kendi amacı dışında amaçlarla kullanmayın.
Karavanlarda, taşıtlarda, çadır, baraka, kabin veya küçük, kapalı alanlarda kullanılmamalıdır.
Uyurken veya kimsenin gözetimi olmadan kullanılmamalıdır.
Yanma prensibiyle çalışan her gazlı cihaz oksijen kullanır ve bulunduğu ortama yanma ürünü verir. Bu yanma ürünlerinin bir kısmı, karbon monoksit (CO) içerebilir.
Hem kokusuz, hem de tatsız bir madde olan karbon monoksit, gribe benzer semptomlara ve hastalıklara yol açabilir; hatta cihaz, içeride uygun bir havalandırma olmadan kullanılıyorsa ölüme bile sebep olabilir.

B - MONTAJ

a) Cihazı, koruma mahfazasından ayirin.
b) Kollari döndürün (3) (Resim 2) :
1 - Tutturma levhasindan ayirmak için kollari yukariya dogru çekin.
2 - Bunlari resim 2 A'da görüldügü sekilde, saga veya sola dogru çevirerek konumlandirin.
3 - Bunlari kilitleyebilmek için, her kolun üzerine bastirin.

C - CAMPINGAZ® CV 270 PLUS / CV 300 PLUS / CV 470 PLUS KARTUŞUNU YERLEŞTİRME

(Cihaza takılı kartuş boşsa E paragrafını okuyun: "Kartuşu değiştirme").
Kartusu takip sökmek için, mutlaka iyi havalandirilmis, tercihen hem disarida hem de ates, isi ve (sigara, elektrikli alet gibi) kivilcim kaynaklari bulundurmayan, diger sahislardan ve yanici maddelerden uzak bir mekanda çalisin.
CAMPINGAZ® CV 270 PLUS, CV 300 PLUS, CV 470 PLUS KARTUŞLARİ VALFLI OLDUĞUNDAN, IÇLERI DOLUYKEN BILE, DAHA KOLAY TAŞINABILMEK IÇIN CIHAZDAN SÖKÜLEBILIRLER.

a) Regülatörü (1) saat yönünde çevirerek (okun "-" yönünde) musluğun iyi kapatıldığından emin olun (şekil 4).
b) Cihazi tutun (DIKKAT! Sicak olabilir!) ve kartusu (6), saat yönünde döndürerek 'tik' sesini duyuncaya kadar yavaşça cihaza geçirmeye çalisin (yaklasik 6. kez çevirdiginizde) (Resim 3). Kartusu döndürmeyi kesin. Aksi taktirde vanayi bozabilirsiniz.
c) Cihazınız kullanılmaya hazırdır.

Kaçak durumunda (musluğu açmadan önce gaz kokusu alırsanız), cihazı derhal açık havaya, iyi hava akımı olan, yanıcı madde bulunmayan, kaçağın yerinin tespit edilerek durdurulabileceği bir alana çıkarın. Cihazınızın sızdırmazlığını kontrol etmek isterseniz bunu açık havada yapın. Kaçakların yerini alevle tespit etmeye çalışmayın, bunun için bir gaz kaçağı tespit sıvısı kullanın.

D – CİHAZIN KULLANIMI

1) *Bleuet® Micro Plus* gaz lambanızın yakılması (şekil 5)
Brülörün önüne bir alev tutun ve regülatörü (1) yavaşça okun "+" yönünde çevirin (şekil 1).

2) Isıtma
Tavayi, ocagin ortasina gelecek sekilde, kollarin üzerine yerlestirin. Gazi, ates tavanin disindan çikmayacak sekilde kisik ayarda yapin.

3) Söndürme
Regülatörü (1) saat yönünde sonuna kadar çevirin (okun "-" yönü, şekil 4).

E – KARTUŞ DEĞİŞTİRME

Kartuş değiştirme işini daima açık havada, her türlü ateş kaynağından yeterince uzak mesafede yapın. Kartusu, disarida ve diger sahislardan uzakta bir yerde degistirin.
- Cihaziniz soguyuncaya kadar bekleyin.
- Regülatörü tümüyle kapatın (okun "-" yönü, şekil 4).
- Cihazi tutun. Sonra kartusu (6) saatin aksi yönünde çevirerek çözün (Resim 6) ve yerinden ayirin.

F - KULLANICI TARAFINDAN ALINMASI GEREKEN TEDBIRLER

Cihazinizi kullanacaginizda, cihaz ve yanar bir cisim (veya bir bölme arasinda) en az 20 cm mesafe olmasina dikkat edin.
Cihaz, yatay bir yüzey üzerinde olmalidir ve kullanim boyunca, bir yerden bir yere tasinmamalidir (aksi taktirde buharlasan bütan yerine, sivi bütanin yanmaya baslar. Bunun sonucunda da kocaman alevler ortaya çikar).
Bu oldugu taktirde, cihazinizi söndürün ve ayar dügmesini sifira getirin.
Tüpü, eger üzerine metal (elektriksiz tost makinesi) koyacaksaniz kisik atese getirin.

G - SAKLAMA VE ARIZALAR

Kartuşu, dışarıda ve diğer şahıslardan uzakta bir yerde değiştirin.
Cihazınız tümüyle soğuduktan sonra:
- Kollari kivirin (her kolu kaldirin ve saga sola çevirerek ayar dügmelerini yerlerine getirin). Sonra da cihazinizi koruma mahfazasina geri koyun.
- Enjektörün tıkanması durumunda (kartuşta hâlâ gaz var ancak brülör yanmıyor), enjektörün değiştirilmesi gerekir: satıcınıza danışın. **(Sadece yetkili bir tamirci cihazı sökebilir).**
- Cihazı bir tesis içinde kullanıyorsanız, burası tutuşma için gereken havayı tedarik edecek ve yanmamış gazlarla tehlikeli karışımların oluşmasını önleyecek havalandırma koşullarına uygun olmalıdır (asgari 2 m³/h/kW).

APPLICATION DES GAZ SA

219, Route de Brignais - BP 55 - 69563 Saint Genis Laval - France
Tél : +33 (0)4 78 86 88 94
Fax : +33 (0)4 78 86 88 38
E-mail: info.france@coleman.eu

www.coleman.eu

طريقة الاستعمال

AE

المنسوب : 91 غ/سا (1.25 كيلوواط) – محقن رقم 008505
الصنف : ضغط مباشر بوتان
نشكركم على اختياركم هذا الجهاز من نوع كامبينغاز
Campingaz® Bleuet Micro Plus

أ - هام : عند استعمالكم الغاز، عليكم بتوخ الحذر

تهدف طريقة الاستعمال هذه الى تمكينكم من استعمال جهاز كامبينغاز Campingaz Bleuet Micro Plus بشكل صحيح و بكل أمان.
عليكم بقراءة طريقة الاستعمال بتمعن لكي تتعرفوا على الجهاز قبل تركيبه مع وعاء الغاز الخاص به.
عليكم باحترام التعليمات الواردة في طريقة الاستعمال هذه و كذا التعليمات الأمنية الواردة على خراطيش كامبينغاز® سي. في. 270 بلوس، سي. في. 300 بلوس و سي. في. 470 بلوس. قد يشكل عدم احترام هذه التعليمات خطراً على المستعمل و على من حوله.
عليكم بالاحتفاظ على طريقة الاستعمال هذه في متناولكم و في مكان آمن لكي تتمكنوا من الرجوع اليه عند الحاجة.
يجب استعمال هذا الجهاز حصرياً مع خراطيش كامبينغاز سي. في. 270 بلوس، سي. في. 300 بلوس و سي. في. 470 بلوس. قد يشكل استعمال أوعية غاز أخرى خطراً عليكم.
تبعد شركة تطبيق الغازات مسؤوليتها في حالة استعمال خراطيش من طراز آخر.
لا يستعمل هذا الجهاز إلا في محلات مهوية بكفاية (على الأقل 2م3/سا/كواط) و بعيداً عن المواد القابلة للالتهاب.
لا يجب استعمال جهاز يتسرب منه الغاز، أو لا يشتغل بشكل جيد أو فاسد اذ عليكم بإرجاعه للبائع الذي سيرشدكم إلى أقرب مصلحة لما بعد البيع.
لا يجب ادخال تغييرات على الجهاز ، أو استعماله لغايات غير التي هو موجه لها.
لا يجب استعمال الجهاز داخل مقطورة، سيارة، خيمة، مخبأ، كوخ أو أي مكان آخر مغلق.
لا يجب استعمال هذا الجهاز خلال نومكم أو تركه بدون مراقبة.
يشتغل هذا الجهاز الغازي أساسا على حرق الأوكسجين و يسرب مواد و غازات يمكن أن تكون خطيرة، مثل أكسيد أحادي الكربون.
انّ أوكسيد الكربون غاز عديم الرائحة و اللون، و يمكن أن يتسبب في حالات دوران و في أعراض تشبه أعراض الانفلونزا، كما قد يتسبب في الموت إذا أستعمل داخل محيط صغير مغلق دون تهوية مناسبة.

ب- التركيب

- أخرج الجهاز من علبته الواقية.
ب) أدر الذراع (3) شكل (2) .
1) إسحب كل ذراع لأعلى لفكهم وتحريرهم من أماكن التثبيت .
2) يتم وضعهم وتثبيتهم ، مثل الموضح بالرسم (أ) ، بالشكل (2) ، فى الوقت الذى يتم فيه إدارتهم ، فى الإتجاه الأيمن أو الأيسر .
إضغط على كل ذراع لتثبيته .

تركيب خرطوشة كامبينغاز سي. في. 270 بلوس، سي. في. 300 بلوس و سي. في. 470 بلوس.

(" إن كانت هنالك خرطوشة فارغة مركبة ، الرجاء قراءة الفقرة ث : "نزع الخرطوشة")
لتركيب أو تغيير خرطوشة، عليكم بمباشرة العملية في مكان مهوى، من الأفضل في الهواء الطلق، بعيداً عن شعلة أو منبع حرارة أو شرارة (سيجارة، جهاز كهربائي، ..الخ)، و بعيدا عن أشخاص آخرين أو مواد قابلة للالتهاب.
بما أن خراطيش كامبينغاز سي. في. 270 بلوس، سي. في. 300 بلوس و سي. في. 470 بلوس مجهزة بصمام، فيمكن تفكيكها من هذا الجهاز لتسهيل عملية نقلها حتى وإن لم تكن فارغة و اعادة تركيبها على أجهزة كامبينغاز أخرى سي. في. 270 بلوس، سي. في. 300 بلوس و سي. في. 470 بلوس معدة للعمل حصريا مع هذه الخراطيش

أ - تحقق من أن منبع الغاز مغلق جيدا، بإدارته إلى غاية مصدم مقابض الضبط (1) حسب دوران عقارب الساعة (إلى ناحية "-" من السهم) (الصورة 4).
ب - امسك الجهاز (حذاري : ممكن أن يكون الجهاز ساخنا) ثم قم بإدارتها ببطء حسب دوران عقارب الساعة إلى غاية سماعك صوت "كليك" (تقريبا عند سدس الدورة), (صورة 3) لا تضبط الخرطوشة فوق هذا الحد، و الا أتلفت صمامها.
ت - إن الجهاز جاهز للاستعمال.
في حالة تسرب (رائحة غاز قبل فتح الحنفية)، عليك بنقل الجهاز إلى الخارج على الفور، في مكان مهوى، خال من منابع الالتهاب، حيث يمكنك البحث عن التسرب و إيقافه. إذا أردت تفقد مساكة جهازك، فعليك بتفقده خارجا. لا تبحث عن التسربات باستعمال لهب، بل استعمل سائل خاص بالكشف عن التسربات الغازية.

ت- استعمال الموقد

1- اشعال المحراق دون بيزو (صورة 5)
- قرب عود ثقاب مشعل بجانب المحراق (5)، و افتح الغاز بادارة المقبض(1) عكس دوران عقارب الساعة.

2 - الطهي
ضع القدر على الأذرع مركزاً إياها على المحراق و اضبط منسوب الغاز بحيث لا تتجاوز الشعلات جوانب القدر.

3 – الإطفاء (صورة 4)
عند انتهاء الطهي، أغلق الغاز بادارة المقود (1) تماماً حسب دوران عقارب الساعة (الى ناحية "-" من السهم).

ث- نزع الخرطوشة

يمكن نزع الخرطوشة من الجهاز حتى و ان لم تكن فارغة تماماً.
- انتظر حتى يبرد الجهاز تماماً.
- تأكد من أن منبع الغاز مغلق بادارة المقود (1) تماماً حسب دوران عقارب الساعة (الى ناحية "-" من السهم) (الصورة 4).
- امسك الجهاز، ثم فكك الخرطوشة (6) بإدارتها عكس دوران عقارب الساعة (صورة 6)، ثم انزعها.
- لا تتخلص من خرطوشة لا تزال تحتوي على كمية من الغاز (قبل ذلك، تحقق من أنها فارغة بالتأكد من عدم انبعاث صوت سائل عند الهز).

ج - بعض نصائح الاستعمال

لا تستعمل جهازك على أقل من 20 سم من الجدران أو من أغراض قابلة للالتهاب.
ضع الجهاز على سطح أفقي ساكن و لا تنقله خلال الاستعمال، لتجنب ظهور لهب كبير ناتج عن احتراق غاز البوتان السائل عوض البوتان الغازي، و إن حدث ذلك، عليك بوضع الجهاز و غلق الحنفية.
اضبط الموقد على الطاقة الصغيرة في حالة استعمال ملحقات معدنية مسطحة، مثل المحمصة أو محمصة الخبز.

ح – التخزين و عيوب التشغيل

بعد أن يبرد الجهاز تماماً :
- غير الخرطوشة خارجا و بعيدا عن الأشخاص
أ - انزع الخراطيش كما هو مبين في الفقرة د
ب - اطو الذراعين و اعد الجهاز داخل علبته الواقية
ت - ضع الجهاز و خرطوشته في مكان بارد و جاف و مهوى بعيداً عن متناول الأطفال و لا تحتفظ به في طابق تحت أرضي أو في قبو.
ث - اذا كان المحقن مسدوداً (تحتوي الخرطوشة على الغاز لكن المصباح لا يشتعل)، لا تحاول تسليكه. يجب عليك بايداع الجهاز لدى البائع
ج - إذا استعملت الجهاز في محل، فيجب أن يحترم هذا الأخير الشروط التنظيمية الخاصة بالتهوية التي تسمح بتوفير الهواء اللازم للاحتراق و بتجنب خلق خليط يحتوي على نسبة خطيرة من الغاز غير المحروق (2م 3/سا / كواط على الأقل).

Application des Gaz SA - Service Consommateurs :
219, Route de Brignais - BP 55 - 69563 Saint Genis Laval - France
Tél : +33 (0)4 78 86 88 94 / Fax : +33 (0)4 78 86 88 38
E-mail : info.france@coleman.eu
www.coleman.eu

FR - CONDITIONS D'APPLICATION DE LA GARANTIE

Le produit bénéficie d'une garantie totale pièces et main d'œuvre de 2 ans à compter de sa date d'achat, à l'exclusion des frais de retour du produit qui restent à la charge du consommateur. La garantie s'applique lorsque le produit livré n'est pas conforme à la commande ou lorsqu'il est défaillant, dès lors que la réclamation est accompagnée d'une pièce justificative de la date d'achat (ex: facture, ticket de caisse). Le produit devra être retourné franco, complet et non démonté, à l'un des centres de service après-vente agréés, et la réclamation décrira la nature du problème constaté. Le produit faisant l'objet de la réclamation pourra être soit réparé, remplacé ou remboursé, en tout ou partie. La garantie est nulle et ne s'applique pas lorsque le dommage est survenu du fait (i) d'un emploi ou stockage incorrect du produit, (ii) d'un défaut d'entretien du produit ou d'un entretien non-conforme aux instructions d'utilisation, (iii) de la réparation, modification, entretien du produit par des tiers non agréés, (iv) de l'utilisation de pièces de rechange qui ne seraient pas d'origine.

GB - WARRANTY APPLICATION TERMS AND CONDITIONS

The product is covered by a total parts and labour warranty for 2 years with effect from the purchase date, excluding return transport charges that should be borne by the consumer. The warranty applies when the delivered product does not conform to the order or is defective, from the moment that the claim is accompanied by proof of purchase date (e.g. invoice, till receipt). The product should be returned carriage paid, complete and assembled, to an authorised after-sales service centre, with the claim describing the nature of the problem. A product for which a claim is being made may be repaired, replaced or reimbursed, in full or partially. The warranty is null and void and does not apply if the damage is caused by (i) incorrect product use or storage, (ii) defective product maintenance or maintenance that fails to comply with the instructions for use, (iii) repair, modification or servicing of the product by unauthorised third parties, (iv) the use of non-original spare parts.

DE - GARANTIEBEDINGUNGEN

Auf das Produkt leisten wir eine umfassende Garantie von 2 Jahren für Arbeits- und Materialkosten ab dem Kaufdatum unter Ausschluss der Kosten für die Rücksendung des Produkts, die der Verbraucher zu tragen hat. Die Garantie wird wirksam, wenn das gelieferte Produkt nicht der Bestellung entspricht oder wenn es defekt ist, sofern der Reklamation ein Beleg für das Kaufdatum (z. B. Rechnung, Kassenbon) beigefügt ist. Das Produkt muss portofrei, vollständig und undemontiert an eines der zugelassenen Kundendienstzentren zurückgeschickt werden, wobei in der Reklamation das festgestellte Problem zu beschreiben ist. Das von der Reklamation betroffene Produkt kann repariert, ersetzt bzw. ganz oder teilweise erstattet werden. Die Garantie ist nichtig und wird nicht wirksam, wenn der Schaden zurückzuführen ist auf: (i) eine unsachgemäße Anwendung oder Lagerung des Produkts, (ii) eine falsche oder nicht mit der Gebrauchsanweisung übereinstimmende Wartung des Produkts, (iii) eine Reparatur, Änderung oder Wartung des Produkts durch nicht zugelassene Dritte, (iv) den Rückgriff auf Ersatzteile, bei denen es sich nicht um Originalteile handelt.

NL - TOEPASSINGSVOORWAARDEN VAN DE GARANTIE

Het product heeft een totale garantie van 2 jaar voor onderdelen en arbeidskosten vanaf zijn datum van aankoop, met uitsluiting van de kosten wanneer het product teruggestuurd wordt, die ten laste van de gebruiker blijven. De garantie is van toepassing wanneer het geleverde product niet in overeenstemming met de bestelling is of wanneer deze gebreken vertoont, vanaf het moment dat de klacht gepaard gaat met een bewijsstuk van de datum van aankoop (bijv.: rekening, kassabon). Het product zal franco teruggestuurd moeten worden, in een volledige staat en niet gedemonteerd, naar één van de erkende reparatiecentra, en in een klachtenbrief moet het vastgestelde probleem beschreven zijn. Het product dat het onderwerp van de klacht is, kan ofwel hersteld, vervangen of terugbetaald worden, geheel of gedeeltelijk. Er bestaat geen garantie wanneer de schade voortkomt uit het feit (i) dat het product onzorgvuldig is gebruikt of opgeslagen is,(ii) bij een gebrek aan onderhoud van het product of wanneer het product nietvolgens de instructies van de gebruikstoepassing is onderhouden, (iii) bij reparatie, wijziging, onderhoud van het product door niet-erkende derden, (iv) bij het gebruik van niet originele vervangingsonderdelen.

SE - GARANTIVILLKOR

Varan täcks av en full garanti på delar och arbete, som gäller 2 år från och med varans inköpsdatum. Fraktkostnader vid retur av varan omfattas inte av garantin, utan betalas av konsumenten. Garantin är tillämplig när den levererade varan inte överensstämmer med beställningen eller är felaktig, under förutsättning att reklamationen åtföljs av en handling som styrker inköpsdatumet (t.ex. faktura, kassakvitto). Varan skall återlämnas fraktfritt, komplett och i monterat skick till ett auktoriserat serviceställe, och det konstaterade problemet skall beskrivas i reklamationen. Den reklamerade varan kan antingen repareras eller ersättas eller köpeskillingen helt eller delvis återbetalas. Garantin är ogiltig när skadan beror på (i) felaktig användning eller förvaring av varan, (ii) felaktig skötsel av varan eller skötsel som strider mot användarinstruktionerna, (iii) reparation, modifiering eller underhåll av varan som utförts av ej auktoriserad tredje part, (iv) användning av reservdelar som inte är originalreservdelar.

NO - GARANTIBESTEMMELSER

Produktet har en garanti som dekker både hele produktet og eventuelle reparasjoner med en varighet på 2 år fra kjøpsdato, ekskludert fraktkostnadene for retur av produktet, som er kundens ansvar. Garantien er gyldig hvis det leverte produktet ikke er i samsvar med bestillingen eller hvis det er defekt, på betingelse av at reklamasjonen følges av en form for bevis for kjøpsdatoen (f.eks.: kvittering, kassalapp). Produktet må returneres, helt og ikke demontert, og med porto betalt av avsender, til et av de godkjente servicesentrene, og reklamasjonen må gi en fullstendig beskrivelse av det aktuelle problemet. Det produktet som er gjenstand for reklamasjon kan repareres eller byttes ut, eller kunden kan få pengene tilbake, helt eller delvis. Garantien gjelder ikke hvis feilen er et resultat av (i) feilaktig bruk eller lagring av produktet, (ii) feilaktig vedlikehold av produktet eller vedlikehold som ikke er i samsvar med bruksanvisningen, (iii) reparasjoner, endringer eller vedlikehold av produktet utført av utenforstående, (iv) bruk av uoriginale reservedeler.

DK - GARANTIBETINGELSER

Produktet har en total garanti på delene og arbejdskraften for 2 år fra købsdatoen, med undtagelse af forsendelsesudgifterne, som er på brugerens afgift. Garantien er gyldig når det leverede produkt ikke svarer til ordren, eller hvis det er defekt, hvis bare klagen er ledsaget af et bevisdokument (f. eks: faktura, kassebon). Produktet bør sendes frit leveret, komplet og ikke afmonteret, til et af de godkendte garanti servicecentre, og på klagen bør der beskrives det konstaterede problem. Produktet, som er nævnt i klagen, bliver enten repareret, udskiftet eller refunderet, helt eller delvist. Garantien er ikke gyldig og vil ikke blive godkendt når skaden er opstået af (i) ukorrekt anvendelse eller opbevaring af produktet, (ii) vedligeholdelsesfejl af produktet eller vedligeholdelse, der ikke er blevet udført efter brugervejledningen, (iii) reparation, ændring, vedligeholdelse af produktet, udført af en ikke godkendt tredjepart, (iv) anvendelse af uoriginale reservedele.

FI - TAKUUEHTOJEN SOVELTAMINEN

Tuotteella on sen osat ja työ mukaan lukien täysi takuu, joka on voimassa 2 vuotta ostopäivästä lukien. Takuun ulkopuolelle jäävät tuotteen palauttamisesta aiheutuvat kustannukset, joista vastaa kuluttaja. Takuuta sovelletaan, kun toimitettu tuote ei ole tilauksen mukainen tai se on puutteellinen ja kun valituksen mukana esitetään tosite (kuten lasku tai kassakuitti) ostopäivästä. Tuote on palautettava veloituksetta, kokonaisena ja purkamattomana johonkin valtuutettuun asiakaspalvelupisteeseen. Valituksessa selvitetään tuotteen viat. Tuote, josta valitus tehdään, korjataan, vaihdetaan toiseen tai korvataan kokonaan tai osittain. Takuu ei ole voimassa eikä sitä sovelleta, jos vika johtuu (i) tuotteen virheellisestä käytöstä tai varastoinnista, (ii) tuotteen puutteellisesta tai käyttöohjeiden vastaisesta huollosta, (iii) valtuuttamattomien ulkopuolisten suorittamasta korjaamisesta, muuttamisesta tai huoltamisesta, (iv) muiden kuin alkuperäisten varaosien käyttämisestä.

IT - CONDIZIONI D'APPLICAZIONE DELLA GARANZIA

Il prodotto è coperto da una garanzia totale pezzi e manodopera di anni 2 a decorrere dalla data d'acquisto, escluse le spese di spedizione in caso di resa del prodotto, che saranno a carico del consumatore. La garanzia si applica se il prodotto consegnato non è conforme all'ordine o è difettoso, purché il reclamo sia accompagnato da un documento giustificativo indicante la data d'acquisto (ad es. : fattura, scontrino). Il prodotto verrà rispedito franco di porto, completo e non smontato, ad uno dei nostri centri autorizzati di assistenza post-vendita ; nel reclamo, verrà descritto il tipo di problema riscontrato. Il prodotto oggetto del reclamo potrà essere riparato, sostituito o rimborsato, in tutto o in parte. La garanzia è nulla e inapplicabile quando il danno risulta (i) da un errato utilizzo o uno stoccaggio inidoneo del prodotto, (ii) da un difetto di manutenzione del prodotto o da manutenzione non conforme a quella indicata nelle istruzioni per l'uso, (iii) dalla riparazione, dalla modifica o dalla manutenzione del prodotto effettuate da terzi non autorizzati, (iv) dall'uso di pezzi di ricambio non originali.

GR - ΟΡΟΙ ΕφΑΡΜΟΓΗΣ ΤΗΣ ΕΓΓΥΗΣΗΣ

Το προϊόν φέρει εγγύηση 2 ετών, όσον αφορά τα υλικά και την εργασία, αρχής γενομένης από την ημερομηνία αγοράς του, μη συμπεριλαμβανομένων των εξόδων επιστροφής του προϊόντος, τα οποία θα βαρύνουν τον καταναλωτή. Η εγγύηση ισχύει όταν το παραδοθέν προϊόν δεν συμμορφώνεται με την παραγγελία ή όταν είναι ελαττωματικό, εφόσον η απαίτηση συνοδεύεται από παραστατικό, όπου αναγράφεται η ημερομηνία αγοράς (π.χ.: τιμολόγιο, ταμειακή απόδειξη). Το προϊόν θα πρέπει να επιστραφεί με ίδια έξοδα, στην πλήρη του μορφή και μη αποσυναρμολογημένο, σε ένα από τα εξουσιοδοτημένα κέντρα τεχνικής εξυπηρέτησης μετά την πώληση και η απαίτηση θα πρέπει να περιγράφει την φύση του παρατηρούμενου προβλήματος. Το προϊόν στο οποίο αναφέρεται η απαίτηση, μπορεί να επισκευαστεί, να αντικατασταθεί ή να καταβληθεί χρηματική αποζημίωση, για όλο ή μέρος αυτού. Η εγγύηση αίρεται και καθίσταται άκυρη όταν η ζημιά έχει προκύψει (i) λόγω κακής χρήσης ή φύλαξης του προϊόντος, (ii) λόγω παράλειψης συντήρησης του προϊόντος ή λόγω συντήρησης που δεν συμμορφώνεται με τις οδηγίες χρήσης, (iii) λόγω επισκευής, τροποποίησης, συντήρησης του προϊόντος από μη εγκεκριμένους τρίτους και (iv) λόγω της χρήσης μη γνήσιων ανταλλακτικών.

TR - GARANTİ KOŞULLARI

Ürün, satın alındığı tarihten itibaren 2 yıl boyunca parça ve işçilik alanında komple garanti kapsamındadır. Ancak ürünün iade masrafları garanti kapsamının dışındadır ve müşteriye aittir. Teslim edilmiş olan ürün siparişe uygun değilse veya kusurluysa, ürünün satın alındığı tarihi kanıtlayan bir belgeyle birlikte (fatura veya fiş gibi) reklamasyon durumunda garanti uygulanır. Ürün ücretsiz, bütün ve sökülmemiş olarak, yetkili satış sonrası servislerinden birine iade edilmeli ve saptanan sorun reklamasyonda açıklanmalıdır. Reklamasyona tabi ürün kısmen veya tümüyle tamir edilebilir, yenisiyle değiştirilebilir veya ücreti iade edilebilir. Şikayete konu olan hasarın (i) ürünün bakım veya depolanma hatası, (ii) ürünün hatalı veya talimatlara uymayan şekilde kullanımı, (iii) ürünün yetkili olmayan kişiler tarafından onarımı, modifikasyonu ve bakımı, ve (iv) orijinal olmayan yedek parçaların kullanımından kaynaklandığı durumlarda, garanti geçersiz sayılır ve uygulanmaz.

ES - CONDICIONES DE APLICACIÓN DE LA GARANTÍA

El producto tiene una garantía total de piezas y mano de obra de 2 años a contar de su fecha de compra, excluyendo los gastos de retorno del producto que corren a cargo del comprador. La garantía se aplica cuando el producto suministrado no está en conformidad con el pedido o cuando presenta fallos, a condición de que la reclamación se acompañe con un documento que justifique la fecha de la compra (Ej. factura, ticket de caja). El producto deberá ser devuelto con porte pagado, completo y sin desmontar, a uno de los centros técnicos oficiales y la reclamación deberá describir la naturaleza del problema constatado. El producto que sea objeto de la reclamación podrá ser reparado, reemplazo o reembolsado, de manera total o parcial. La garantía será nula y no se aplicará si el daño se produce a raíz de (i) un empleo o almacenamiento incorrectos del producto, (ii) de una carencia de mantenimiento del producto o de un mantenimiento no conforme con las instrucciones de utilización, (iii) de la reparación, modificación o mantenimiento del producto por un tercero no homologado, (iv) de la utilización de piezas de repuesto que no sean piezas de origen.

PT - CONDIÇÕES DE APLICAÇÃO DA GARANTIA

O produto tem uma garantia total das peças e mão-de-obra de 2 anos a partir da data de aquisição, com excepção das despesas de envio do produto que serão da responsabilidade do consumidor. A garantia aplica-se aos produtos que não são entregues segundo a encomenda ou quando apresentam defeitos, desde que sejam acompanhados de um documento comprovativo da data de aquisição (ex : factura, talão de caixa). O produto deve ser devolvido sem qualquer encargo, completo e sem ter sido desmontado, num dos centros de assistência após-venda autorizado, e a reclamação deve descrever o tipo do problema encontrado. O produto objecto da reclamação poderá ser reparado, substituído ou reembolsado, em todo ou em parte. A garantia é nula ou não se aplica quando o dano tenha tido a sua origem na (i) utilização ou armazenagem incorrecta do produto, (ii) manutenção incorrecta do produto ou manutenção diferente da indicada no manual do utilizador, (iii) reparação, modificação, manutenção do produto efectuada por terceiros não autorizados, (iv) utilização de peças de substituição que não sejam de origem.

IS - SKILYRÐI FYRIR AÐ ÁBYRGÐ GILDI

Full ábyrgð á þessari vöru, sem nær til aukahluta og vinnu, gildir í tvö ár frá þeim degi sem hún er keypt að undanskildum þeim sendingarkostnaði sem gæti hlotist af því að koma vörunni aftur til kaupandans. Ábyrgðin gildir í þeim tilvikum sem rétt vara hefur ekki verið afhent eða þegar varan er gölluð. Í slíkum tilvikum skal leggja fram staðfestingu á kaupunum (reikning, kassakvittun). Sendandi skal greiða kostnað við að skila vörunni, allir hlutar hennar skulu fylgja með og hún skal ekki hafa verið tekin í sundur. Vörunni skal skilað til viðurkennds þjónustuaðila og í kröfunni skal koma fram lýsing á vandamálinu. Eitthvert af eftirfarandi er mögulegt: Gert verður við vöruna sem kvartað er yfir eða ný vara afhent í hennar stað eða hún endurgreidd, að fullu eða að hluta. Ábyrgðin nær ekki til þeirra tilvika þegar skaðinn hefur orðið (i) vegna rangrar notkunar eða geymslu vörunnar, (ii) vegna þess að viðhaldi hefur verið ábótavant eða það hefur ekki samræmst notkunarleiðbeiningum, (iii) vegna þess að aðili sem ekki hefur verið viðurkenndur af framleiðanda hefur reynt að gera við vöruna, breytt henni eða komið að viðhaldi hennar á annan hátt, (iv) vegna þess að notaðir hafa verið varahlutir sem ekki koma frá framleiðanda vörunnar sjálfrar.

شروط تطبيق الضمان

يتمتع هذا المنتج بضمان كامل للقطع واليد العاملة لمدة سنتين يتم احتسابها من تاريخ الشراء بخلاف مصروفات إرجاع المنتج التي يتحملها المستهلك. يتم تطبيق الضمان عندما يكون المنتج المسلم ليس مطابق للمواصفات أو عندما يكون تالف طالما كان الطلب مرفق به ورقة تبين تاريخ الشراء (مثال: فاتورة، ملصق الصندوق). سوف يتم إرجاع المنتج كامل وليس مفكوكا إلى أحد مراكز خدمة ما بعد البيع المعتمدة ويتم وصف المشكلة في الطلب المرفق. يتم إصلاح المنتج الذي يتم إرسال طلب له أو استبداله أو إرجاع ثمنه كله أو جزء منه. لا يسري الضمان ولا يتم تطبيقه عندما يتم ينتج التلف عن (1) استخدام أو تخزين غير صحيح للمنتج، (2) خطأ صيانة المنتج أو صيانة غير متوافقة مع تعليمات الاستخدام، (3) إصلاح أو تعديل أو صيانة للمنتج من قبل جهة غير معتمدة، (4) استخدام قطع غيار ليست أصلية.